Januar | **2024**

Städtler + Beck
Anbohr- und Absperrtechnik
Gas | Kanal

Perfekte Leistung und Maximale Sicherheit.

Zuverlässig, flexibel und kostenoptimiert.

Produktkatalog | Gesamtsortiment

+ Muffenprüfgeräte + Kanal-Prüf- und Absperrblasen + Hausanschluss-Prüfsysteme
+ Messtechnik für Dichtheitsprüfungen + Rohrverschlüsse + Zubehör + Anbohrtechnik
+ Blasensetztechnik + Stoppletechnik + Gasabsperrblasen + Hausanschluss-Schleusensysteme
+ Rohrverschlüsse + Zubehör

Made in Germany

DVGW product

TÜV SÜD ISO 9001

www.subgas.de

Perfekte Leistung und Maximale Sicherheit.

Zuverlässig, flexibel und kostenoptimiert.

Made in Germany

Städtler + Beck
Anbohr- und Absperrtechnik
Gas | Kanal

Dennis Wolff
Geschäftsleiter

Qualität aus Erfahrung

Städtler + Beck ist ein mittelständisches Handwerksunternehmen mit langjähriger Erfahrung in der Entwicklung und Herstellung von Prüf- und Absperrtechnik für Kanal- und Gasleitungen. Als traditionsreicher Familienbetrieb sind wir stolz darauf, unsere Produkte vor Ort in Speyer selbst herzustellen und sie immer weiter zu perfektionieren. Mit diesen zertifizierten Produkten und Services überzeugen wir Kunden in Deutschland und weltweit.

Mehr als nur Standard

Wir behaupten nicht, die Größten zu sein, sondern bieten gleichbleibend hohe Qualität bei maximaler Sicherheit. Bestellungen werden meist exakt nach Bedarf von Hand montiert. Dank unserer reichen Praxiserfahrung und unbürokratischer Wege finden wir stets vernünftige Lösungen, von denen alle Beteiligten in einer Partnerschaft auf Augenhöhe profitieren. Auch im wachsenden internationalen Geschäft bleiben wir unseren Werten treu und bieten solide Qualität „Made in Germany".

Partnerschaft auf Augenhöhe

Als verantwortungsvoller Mittelständler ist für uns ein offener und ehrlicher Umgang selbstverständlich – egal, ob mit den eigenen Mitarbeitern oder unseren Kunden: Wir versprechen nicht mehr, als wir halten können.

Wir stehen zu unseren sozialen Verpflichtungen als Ausbildungsbetrieb und engagieren uns in Stadt und Region.
Unsere Mitarbeiter arbeiten möglichst selbstständig und verantwortungsbewußt und setzen ihre Erfahrung mit Herz und Verstand in Produkte um, die zugleich einfach und innovativ sind.

www.subgas.de

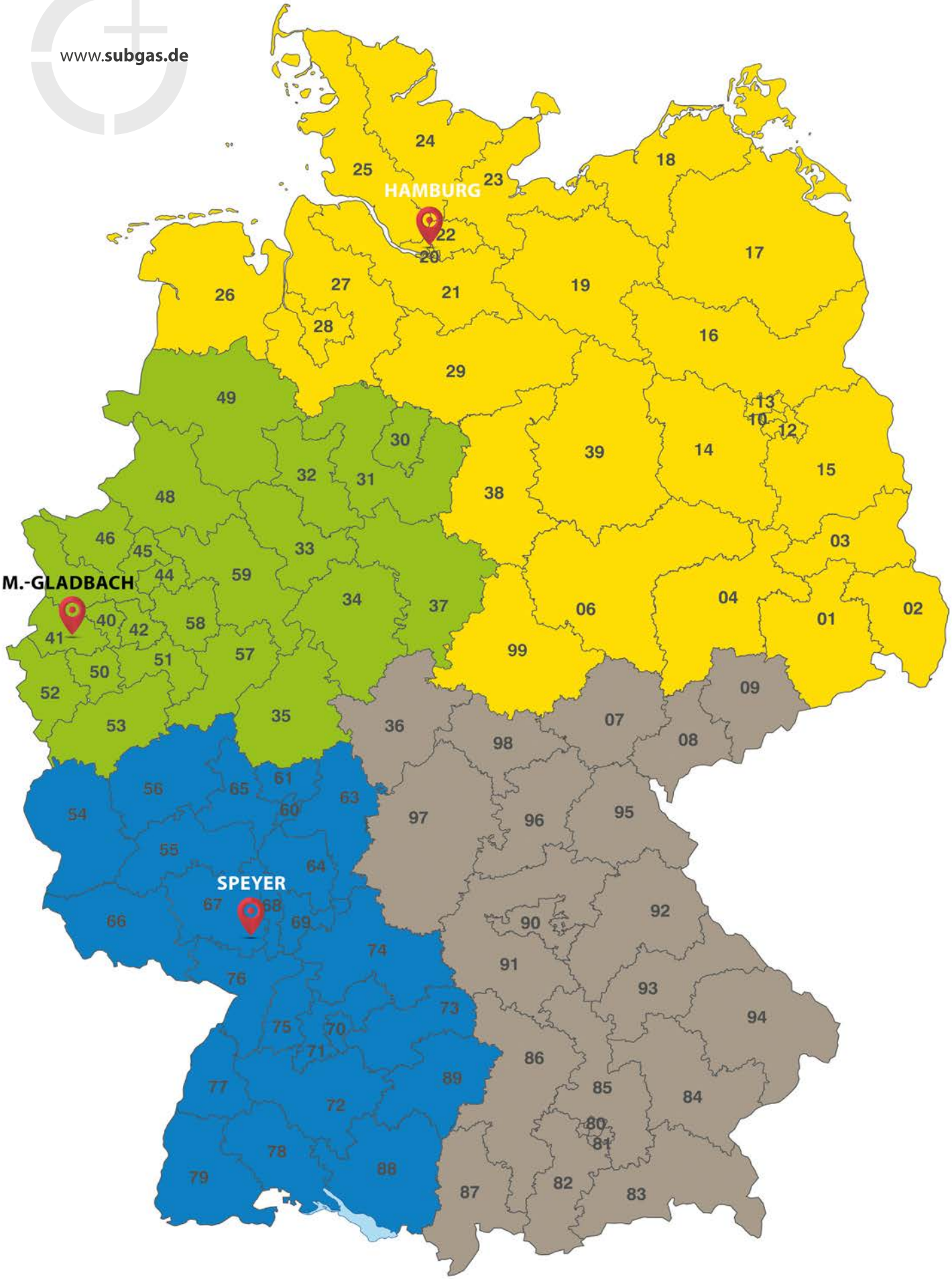

PATRICK SOMMER | CHRISTOPH SCHÜRINGS | ANDREAS WERNER | FLORIAN ENSBERGER

Städtler + Beck
Anbohr- und Absperrtechnik
Gas | Kanal

Ihr Kontakt zu uns.

Wir freuen uns über einen Anruf
oder eine Nachricht von Ihnen.

Alter Postweg 1 | D-67346 Speyer

+49 (0) 6232. 3189-0

+49 (0) 6232. 3189-20

vertrieb@subgas.de

www.**subgas.de**

Christoph Schürings
Vertrieb / Außendienst

0173. 6332658
schuerings@subgas.de

Patrick Sommer
Vertrieb / Außendienst

0172. 1511110
patrick.sommer@subgas.de

Andreas Werner
Technische Kundenbetreuung

06232. 3189-21
werner@subgas.de

Florian Ensberger
Vertrieb / Außendienst

0175. 2578463
ensberger@subgas.de

Städtler + Beck
Anbohr- und Absperrtechnik
Gas | Kanal

+49 (0) 6232. 3189-0

Kontakt-Formular:

Firma: _____

Straße/Nr: _____

PLZ/Ort: _____

Ansprechpartner: _____

Telefon/Fax: _____

E-Mail: _____

- ☐ **kostenlose Geräte-und Anwendungs-Vorführung/Betriebskostenvergleich**
- ☐ Kontaktaufnahme bzgl. **Prüfung unserer Absperrtechnik**
- ☐ Kontaktaufnahme für eine kostenlose **Beratung** bzgl. **Schulung unserer Mitarbeiter**
- ☐ Kontaktaufnahme für eine kostenlose **Beratung** bzgl. **Prüfung unser Absperrtechnik/-blasen**

Unsere Absperrtechnik ist von folgendem Hersteller:

- ☐ Städtler + Beck
- ☐ anderer Hersteller: _____
- ☐ Zusendung des **aktuellen Produktkatalogs** per E-Mail.
- ☐ Anmeldung zum **E-Mail-Newsletter** der Städtler + Beck GmbH.

Antwort per Fax an +49 (**0) 6232. 3189-20** oder per E-Mail an **vertrieb@subgas.de**

Datum _____ Unterschrift _____

Unsere **aktuelle Preisliste** finden sie zum Download auf **www.subgas.de**

Städtler + Beck GmbH · Alter Posteg 1 · D-67346 Speyer
Tel. +49 (0) 6232. 3189-0 · Fax +49 (0) 6232. 3189-20 · E-Mail: vertrieb@subgas.de · Web: www.subgas.de

Inhalt

Anbohr- und Stopplegerät . . . 8
- Anbohrgerät . . . 9
- Anbohrgerät TITAN . . . 11
- Anbohr- / Stopplegerät – HSE . . . 13

Blasensetztechnik . . . 25
- Doppel-Blasensetzgerät DN 80 bis DN 300 mit Zwischenentlüftung . . . 26
- Einzel-Blasensetzgerät DN 300 bis DN 600 mit Vordruckmessung . . . 30
- MDA™ 1 bar – Mehrdimensions-Gas-Absperrblase . . . 33
- Gasabsperrblasen mit Stoffhülle S+B . . . 35
- Gasabsperrblasen anderer Hersteller . . . 37
- Gasschleuse für TV-Schiebekameras . . . 38
- Zubehör Blasensetztechnik . . . 39
  - » Druck- und Saugpumpe . . . 39
  - » Aufschweißmuffen und -stopfen . . . 41
  - » Aufschraubschellen . . . 42
  - » Fittings, Adapter, Absperrorgane . . . 43
  - » Schleusen . . . 44
  - » Bypasssets . . . 46

Handsetzblasen . . . 47
- Handsetzblasen mit konischem Gummiverschluss-Stopfen . . . 49
- Handsetzblasen mit konischen Gummiverschluss-Stopfen und Vordruckmessung . . . 51
- Doppel-Handsetzblasen mit extra starker Hülle . . . 52
- Schub-Handsetzblasen . . . 53
- Doppel- und Einzelhandsetzblasen zum Formiergasschweißen . . . 55
- Ersatzhüllen und -gummiblasen . . . 57

Hausanschlusstechnik(HA) . . . 62
- HA-Handschuhschleuse . . . 62
- Schleuse für Gashaupthähne . . . 63
- HA-Gas-Blasen . . . 64

Rohrverschlüsse . . . 67
- Übersicht über alle Rohrverschlüsse . . . 67
- Mechanisch . . . 68
- Pneumatisch . . . 80

Zubehör . . . 84
- Reparaturflecken . . . 84
- Überbrückungskabel . . . 85

Muffenprüfgeräte . . . 86
- MPG - Muffenprüfgeräte . . . 88
  - » MPG MINI . . . 88
  - » MPG MAXI . . . 89
- KOMUP / KOMUP DUO . . . 92
- MPG Powerline . . . 94
- MUPP UNO/DUO . . . 96
- MB - Mehrbereichs-Muffenprüfgerät . . . 99
- Sonderanfertigungen . . . 101

Schacht-Prüfgerät . . . 102

Hausanschluss (HA) -Prüftechnik . . . 103
- Dichtheitsprüfkoffer für HA-Leitungssysteme . . . 103
- MDA Doppel-Blasenprüfsystem . . . 105

Kanalblasen . . . 107
- MDA 1 bar - Absperrblasen . . . 108
- MD-Absperrblasen . . . 110
  - » Absperrblasen . . . 110
  - » MD-Mehrdimensions-Absperrblasen mit Durchgang . . . 114
- S+B MD-Blasen . . . 118
  - » Absperrblasen . . . 118
  - » Prüf- und Bypassblasen . . . 119

Zubehör . . . 121
- Rohr-Reinigungstechnik . . . 121

Anbohr- und Stopplegeräte

Alle Städtler+Beck Anbohr- und Stopplegeräte ermöglichen ein austrittfreies Anbohren und Absperren von in Betrieb befindlichen Gas- und Wasserleitungen und Fernwärmeleitungen.

Unsere Geräte haben folgende Vorteile:

Sie sparen bares Geld und Platz, weil Sie **mit einem Anbohrgerät alle Nennweitenvon 1" bis 6" bis zu einem Betriebsdruck von 16 bar** anbohren können.

Außerdem können die **Betriebskosten deutlich reduziert** werden, da unsere Anbohrgeräte über eine eigens konzipierte Kraftübertragung mit Federvorspannung verfügen. Hierbei wird durch Vorspannung die Bohrstange auch bei hohen Drehzahlen kontinuierlich, stoßfrei und gleichmäßig vorangetrieben. Dies ermöglicht den **Einsatz von kostengünstigen Sägekranzfräsern, verringert den Verschleiß, sorgt für lange Standzeiten und der maximalen Verfügbarkeit des Geräts.** Im Vergleich zu anderen Geräten wird so eine **Zeitersparnis von bis zu 50%** erreicht.

Aufgrund des federvorgespannten Vorschubs können die **Anbohrungen auch problemlos und zügig von Hand** ausgeführt werden.

Um die Anbohrgeräte besonders langlebig zu machen, werden **alle Teile oberflächentechnisch behandelt und ab Werk mit einer langanhaltenden Schutzschicht vor Korrosion** ausgeliefert.

Anbohrgerät

Das Anbohrgerät eignet sich zum Anbohren von Rohren aus Metall und Kunststoff mit einem **Bohrungsdurchmesser von 1 bis 6 Zoll**. Um ein zufriedenstellendes Bohrergebnis zu erreichen stehen verschiedene Bohrkronen zur Auswahl.

In Betrieb befindliche Leitungen können bis zu einem Betriebsdruck von **16 bar** angebohrt werden ohne das es zum Medienaustritt kommt.

Erhältlich sind die Geräte in vier verschiedenen Größen mit Verfahrwegen von **130 bis 1000 mm**.

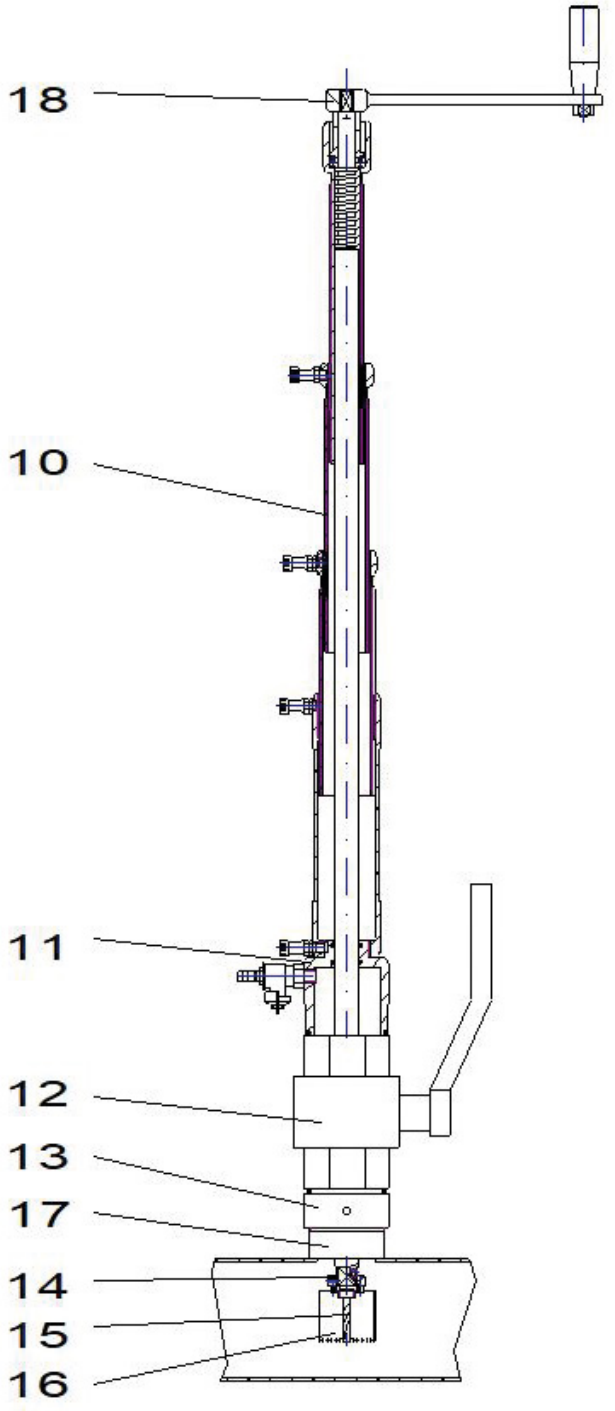

Aufbau

Pos.	Produkt	Art. Nr.
10	Anbohrgerät MAXI	20020001
11	Anbohrdom	20050018
12	Adapter	00800140
13	Kugelhahn	00800119
14	Fräseraufnahme	20040006
15	Zentrierbohrer mit Widerhaken	20040001
16	HSS Sägekranzfräser aus Bi-Metall	20060005
17	Aufschweißmuffe	00870127
18	Freilaufkurbel mit 13 mm Vierkant	20040009

Varianten

Art. Nr.	Produkt
20010001	Anbohrgerät MAXI, Verfahrweg max. 250 mm, 16 bar, DN 25-150, 1"-6"
02810020	Stopplegerät, Verfahrweg max. 480 mm, 16 bar, DN 25-150, 1"-6"
02810019	Stopplegerät, Verfahrweg max. 700 mm, 16 bar, DN 25-150, 1"-6"
20070002	Anbohrgerät MAXI, Verfahrweg max. 1000 mm, 16 bar, DN 25-150, 1"-6"

Lieferumfang

- Ein Anbohr- bzw. Stopplegerät mit integrierter Bohrstange
- Zwei Durchtreiber
- Ein Innensechskantschlüssel

Außerdem werden alle Geräte auf Ihre Anwendung angepasst und aus dem umfangreichen Zubehörangebot exakt auf Ihre Wünsche zugeschnitten. Gerne Beraten wir Sie bei der Auswahl und helfen Ihnen Ihre Aufgabe bestmöglich zu lösen.

Anbohrgerät TITAN

Das Anbohrgerät eignet sich zum Anbohren von Rohren aus Metall mit einem Bohrungsdurchmesser von DN 80 bis DN 300 beziehungsweise 3" bis 12".

In Betrieb befindliche Leitungen können bis zu einem Betriebsdruck von 4 bar angebohrt werden, ohne dass es zum Medienaustritt kommt.

Erhältlich sind die Geräte in zwei verschiedenen Größen mit einem Verfahrweg von 650 mm oder einem Verfahrweg von 1200 mm.

Gerne Beraten wir Sie bei der Anwendung und Ausstattung Ihres individuellen Geräts.

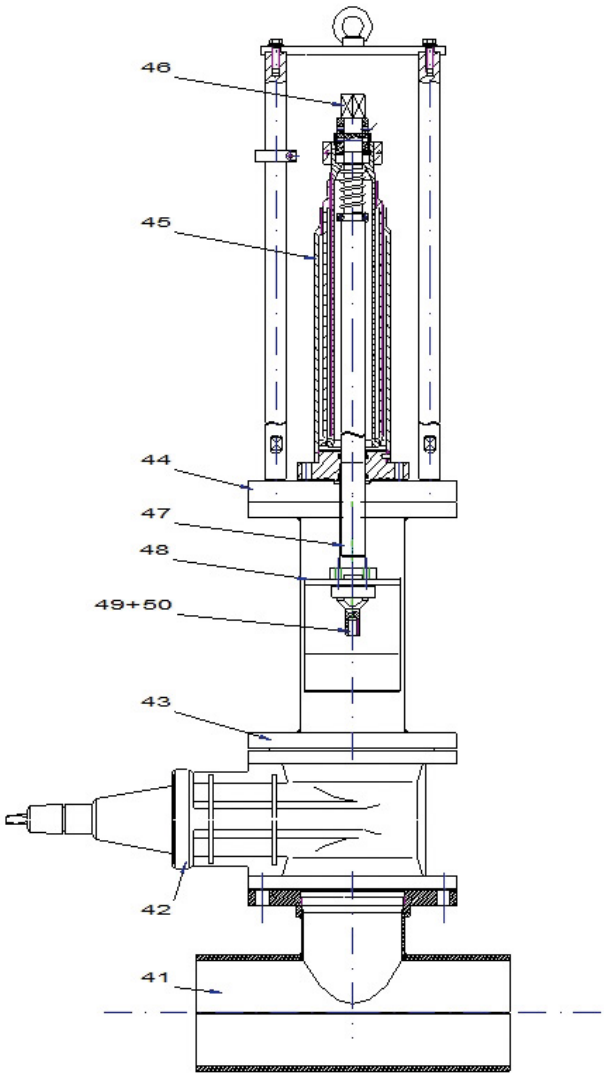

Aufbau

Pos.	Produkt	Art. Nr.
41	T-Stück, 2-teilig	69000015
42	Flachschieber	69000023
43	Kombi-Schleuse	09000007
44	Verbindungsflansch	69000025
45	Anbohrgerät TITAN	69000001
46	Druckluftantrieb	69000002
47	Fräseraufnahme	09000009
48	HSS Bi-Metall-Sägekranzfräser	09000020
49	Zentrierbohreraufnahme	09000011
50	Zentrierbohrer HSS	69000029

Varianten

Art. Nr.	Produkt
69000001	Anbohrgerät TITAN, Verfahrweg max. 650 mm, 4 bar, DN 80-300, 3"-12"
09000003	Drehmomentaufnahme Verfahrweg 650 mm ab DN 200, 8"
69000275	Anbohrgerät TITAN, Verfahrweg max. 1200 mm, 4 bar, DN 80-300, 3"-12"
69000276	Drehmomentaufnahme Verfahrweg 1200 mm ab DN 200, 8"

Lieferumfang

- Ein Anbohrgerät mit integrierter Bohrstange
- Eine Drehmomentaufnahme bis DN 150
- Zwei Griffe zur Vorschubeinstellung
- Ein Innensechskantschlüssel

Außerdem werden alle Geräte auf Ihre Anwendung angepasst und aus dem umfangreichen Zubehörangebot exakt auf Ihre Wünsche zugeschnitten. Gerne Beraten wir Sie bei der Auswahl und helfen Ihnen Ihre Aufgabe bestmöglich zu lösen.

Stopplegerät - HSE (Hausanschluss-Stopple-Einheit)

Unsere Stopplegeräte dienen dem zuverlässigen Absperren bis zu Rohrweiten von DN 100 im **Gas-, Wasser- und Fernwärmebereich** bis zu einem **Betriebsdruck von 6 bar**. Optional können sie mit einer **Vordruckmessung** ausgerüstet werden. Erhältlich sind die Geräte in verschiedenen Größen mit **Verfahrwegen von 480 bis 700 mm**.

Für größere Rohrweiten kommt unser Anbohr/Absperrsystem **TITAN 8plus** zum Einsatz.

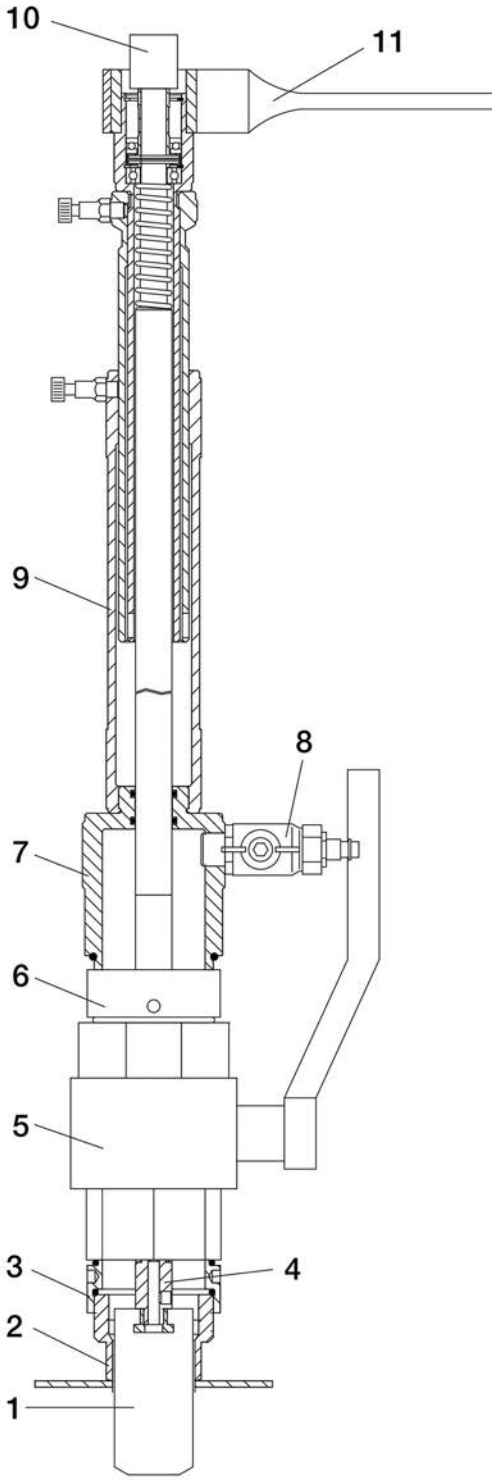

Aufbau

Pos.	Produkt	Art. Nr.
1	Absperrkolben HSE mit Vordruckmessung	02810013
2	Aufschweißmuffen zu HSE	00870007
3, 6	Adapter	00800140
4	Fräseraufnahme	20040008
5	Kugelhahn	00800119
7	Anbohrdom	20050018
8	Kugelhahn	01000093
9	Stopplegerät	02810020
10	Kappe für Richtungsanzeige bei Vordruckmessung	02810016
11	Freilaufknarre für HSE	02810127

Varianten

Art. Nr.	Produkt
02810020	Stopplegerät, Verfahrweg max. 480 mm, 16 bar, DN 25-150, 1"-6"
02810019	Stopplegerät, Verfahrweg max. 700 mm, 16 bar, DN 25-150, 1"-6"
02810316	Umbausatz zu Verstärktem Stopplegerät DN 100

Lieferumfang

- Ein Anbohr- bzw. Stopplegerät mit integrierter Bohrstange
- Zwei Durchtreiber
- Ein Innensechskantschlüssel
- Kappe für Richtungsanzeige
- Freilaufknarre

Außerdem werden alle Geräte auf Ihre Anwendung angepasst und aus dem umfangreichen Zubehörangebot exakt auf Ihre Wünsche zugeschnitten. Gerne Beraten wir Sie bei der Auswahl und helfen Ihnen Ihre Aufgabe bestmöglich zu lösen.

Ersatzteile Anbohr- und Stopplegeräte

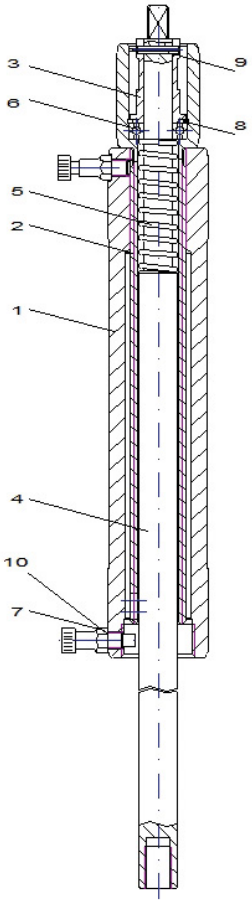

Anbohrgerät Typ 2001 (250 mm)

Pos.	Produkt		Einheit	Art. Nr.
	Spindelrohr	1	Stück	20040097
	Spindelbolzen	1	Stück	02810033
	Federhülse	1	Stück	20040089
	Druckluftantrieb für S+B Anbohrgerät	1	Stück	20040013
	Druckfeder	1	Stück	20040092
	Rillenkugellager	1	Stück	20040091
	Rastbolzen	2	Stück	20040102
	Sicherungsring	1	Stück	10010003
	Spannstift	1	Stück	20040090
	U-Scheibe	1	Stück	20040146

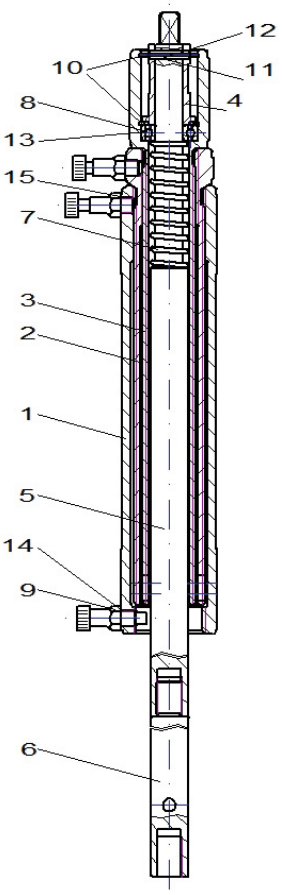

Anbohrgerät Typ 2002 (480 mm)

Pos.	Produkt		Einheit	Art. Nr.
1	Spindelrohr	1	Stück	20040098
2	Spindel 2	1	Stück	02810032
3	Spindelbolzen	1	Stück	02810033
4	Federhülse	1	Stück	02810035
5	Drehstange	1	Stück	20020013
6	Bohrstangenverlängerung	1	Stück	20040086
7	Druckfeder	1	Stück	20040092
8	Rillenkugellager	1	Stück	20040091
9	Rastbolzen	3	Stück	20040102
10	Sicherungsring	2	Stück	10010003
11	Spannstift	1	Stück	20040090
12	Spannstift ø 3 mm	1	Stück	02810130
13	Axialrillenkugellager	1	Stück	02810034
14	U-Scheibe	1	Stück	20040146
15	U-Scheibe	1	Stück	20040147

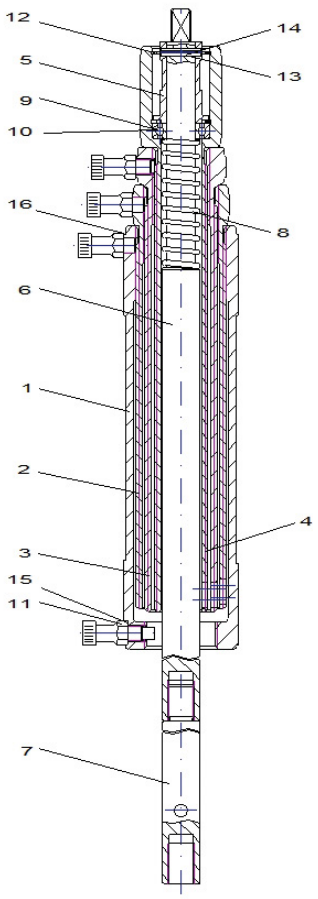

Anbohrgerät 2003 (700 mm)

Pos.	Produkt		Einheit	Art. Nr.
1	Spindelrohr	1	Stück	20040140
2	Spindel 1	1	Stück	20040139
3	Spindel 2	1	Stück	02810032
4	Spindelbolzen	1	Stück	02810033
5	Federhülse	1	Stück	02810035
6	Drehstange	1	Stück	20020013
7	Bohrstangenverlängerung 450 mm	1	Stück	20040100
8	Druckfeder	1	Stück	20040092
9	Rillenkugellager	1	Stück	20040091
10	Axialrillenkugellager	1	Stück	02810034
11	Rastbolzen	4	Stück	20040102
12	Sicherungsring	2	Stück	10010003
13	Spannstift	1	Stück	20040090
14	Spannstift ø 3 mm	1	Stück	02810130
15	U-Scheibe	1	Stück	20040146
16	U-Scheibe	1	Stück	20040147

Anbohrgerät 2007 (1000 mm)

Pos.	Produkt		Einheit	Art. Nr.
	Spindelrohr	1	Stück	20070004
	Spindel 1	1	Stück	20070005
	Spindel 1	1	Stück	20070006
	Spindelbolzen	1	Stück	20070003
	Federhülse	1	Stück	02810035
	Drehstange	1	Stück	20020013
	Bohrstangenverlängerung 450 mm	1	Stück	20040100
	Bohrstangenverlängerung 395 mm	1	Stück	20070007
	Druckfeder	1	Stück	20040092
	Rillenkugellager	1	Stück	20040091
	Rastbolzen	1	Stück	20040102
	Sicherungsring	1	Stück	10010003
	Spannstift	1	Stück	20040090
	U-Scheibe	1	Stück	20040146

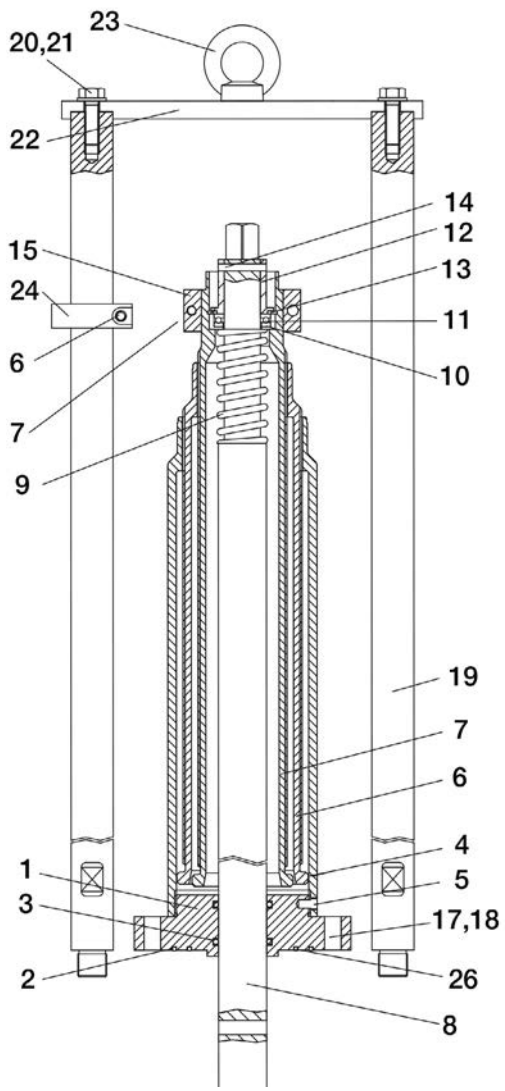

Anbohrgerät Titan

Pos.	Produkt		Einheit	Art. Nr.
1	Adapter Titan	1	Stück	69000290
2	O-Ring, DVGW, ø 110 x 3,5 mm	1	Stück	20010011
3	O-Ring, DVGW ø40x4,5 mm	2	Stück	69000125
4	Spindelrohr	1	Stück	69000101
5	Stift, SW13	1	Stück	69000222
6	Spindel	1	Stück	69000102
7	Spindel	1	Stück	69000100
8	Drehstange für Anbohrgerät TITAN	1	Stück	09000004
9	Feder für Drehstange zu TITAN	1	Stück	69000004
11	Axiallager zu Anbohrgerät TITAN	1	Stück	69000005
12	Federhülse zum Anbohrgerät TITAN	1	Stück	69000288
14	Spannstift 6 x 40 mm	2	Stück	69000294
15	Klemmring	1	Stück	69000291
16	Zylinderschraube M8 x 25	2	Stück	00800064
17	U-Scheibe M12 (A13), verzinkt	8	Stück	20010163
18	Sechskantschraube M12 x 55, verzinkt	8	Stück	69000120
26	O-Ring, Ø 85 x 3,5 mm, DVGW	1	Stück	20010010
22	Traverse	1	Stück	69000229
19	Führungsstange, verzinkt	3	Stück	69000230
20	U-Scheibe M12 (A13), verzinkt	3	Stück	20010163
21	Sechskantschraube M12 x 40, verzinkt	3	Stück	01000652
24	Klemmring	1	Stück	69000231
25	Zylinderschraube M8 x 25	1	Stück	00800064

Zubehör für Anbohr- und Stopplegerät

Anbohrdom

Kompatibel mit allen Anbohrgeräten und erhältlich in den **Größen 1 bis 6 Zoll**.

Art. Nr.	Produkt
20050010	Anbohrdom, 1"
20050012	Anbohrdom, 1 ¼"
20050014	Anbohrdom, 1 ½"
20050016	Anbohrdom, 2"
20050018	Anbohrdom, 2 ½"
20050020	Anbohrdom, 3"
20050022	Anbohrdom, 4"
20050024	Anbohrdom, 5"
20050026	Anbohrdom, 6"

Absperrkolben ohne Vordruckmessung

Kompatibel mit allen Stopplegeräten und erhältlich in den **Größen 1 bis 4 Zoll**.

Art. Nr.	Produkt
02810514	Absperrkolben HSE, 1"
02810005	Absperrkolben HSE, 1 ¼"
02810525	Absperrkolben HSE, 1 ½"
02810007	Absperrkolben HSE, 2"
02810535	Absperrkolben HSE, 2 ½"
02810540	Absperrkolben HSE, 3"
02810314	Absperrkolben HSE, 4"

Absperrkolben mit Vordruckmessung

Kompatibel mit allen Stopplegeräten und erhältlich in den **Größen 1 bis 4 Zoll**.

Art. Nr.	Produkt
02810515	Absperrkolben HSE mit Vordruckmessung, 1"
02810011	Absperrkolben HSE mit Vordruckmessung, 1 ¼"
02810526	Absperrkolben HSE mit Vordruckmessung, 1 ½"
02810013	Absperrkolben HSE mit Vordruckmessung, 2"
02810536	Absperrkolben HSE mit Vordruckmessung, 2 ½"
02810541	Absperrkolben HSE mit Vordruckmessung, 3"
02810411	Absperrkolben HSE mit Vordruckmessung, 4"

Absperrkolben für Fernwärmeleitungen, Öl, Chemie

Kompatibel mit allen Stopplegeräten und erhältlich in den **Größen 1 bis 4 Zoll**.

Art. Nr.	Produkt
02810021	Absperrkolben HSE für Fernwärme, 1"
02810023	Absperrkolben HSE für Fernwärme, 1 ¼"
02810025	Absperrkolben HSE für Fernwärme, 1 ½"
02810027	Absperrkolben HSE für Fernwärme, 2"
02810029	Absperrkolben HSE für Fernwärme, 2 ½"
02810347	Absperrkolben HSE für Fernwärme, 3"
02810348	Absperrkolben HSE für Fernwärme, 4"

O-Ringsatz für Anbohrdom (NBR)

NBR-Nitril-Butadien-Kautschuk besitzt eine hohe Beständigkeit gegenüber Ölen, Fetten und Kohlenwasserstoffen

Art. Nr.	Produkt
20040151	O-Ringsatz für Anbohrdom, NBR, 1"
20040152	O-Ringsatz für Anbohrdom, NBR, 1 ¼"
20040153	O-Ringsatz für Anbohrdom, NBR, 1 ½"
20040154	O-Ringsatz für Anbohrdom, NBR, 2"
20040155	O-Ringsatz für Anbohrdom, NBR, 2 ½"
20040156	O-Ringsatz für Anbohrdom, NBR, 3"
20040157	O-Ringsatz für Anbohrdom, NBR, 4"
20040158	O-Ringsatz für Anbohrdom, NBR, 5"
20040159	O-Ringsatz für Anbohrdom, NBR, 6"

O-Ringsatz für Anbohrdom (Viton)

aus Viton für höhere thermische und chemische Beständigkeit

Art. Nr.	Produkt
20040160	O-Ringsatz für Anbohrdom, Viton, 1"
20040161	O-Ringsatz für Anbohrdom, Viton, 1 ¼"
20040162	O-Ringsatz für Anbohrdom, Viton, 1 ½"
20040163	O-Ringsatz für Anbohrdom, Viton, 2"
20040164	O-Ringsatz für Anbohrdom, Viton, 2 ½"
20040165	O-Ringsatz für Anbohrdom, Viton, 3"
20040166	O-Ringsatz für Anbohrdom, Viton, 4"
20040167	O-Ringsatz für Anbohrdom, Viton, 5"
20040168	O-Ringsatz für Anbohrdom, Viton, 6"

Fräseraufnahme

Art. Nr.	Produkt
20040008	Fräseraufnahme, 1" - 1 ¼"
20040006	Fräseraufnahme, 1 ½" - 6"

Bohrstangenverlängerung

Art. Nr.	Produkt
20040099	Bohrstangenverlängerung 100 mm

Druckluftantrieb

Art. Nr.	Produkt
20040013	Druckluftantrieb für S+B Anbohrgerät

Technische Daten	
Betriebsdruck	6,0 bar
Leistung	0,7 kW
Luftverbrauch	0,85 m³/min
Drehzahl im Leerlauf	110 U/min
Drehzahl bei max. Drehmoment	55 U/min
Max. Drehmoment	120 Nm

Wartungseinheit

Art. Nr.	Produkt
30000001	Wartungseinheit für Druckluftantrieb mit Druckminderer im stabilen Metallrahmen

Freilaufkurbel

Art. Nr.	Produkt
20040009	Freilaufkurbel mit 13 mm Vierkant

Freilaufknarre für HSE

Art. Nr.	Produkt
02810127	Freilaufknarre für HSE

Zentrierbohrer

Art. Nr.	Produkt
20040003	Zentrierbohrer HSS
20040001	Zentrierbohrer mit Widerhaken
20040104	Ersatzwiderhaken für Zentrierbohrer HSS
20040004	Zentrierbohrer mit Hartmetall bestückt

HSS - Sägekranzfräser

Hochleistungs-Schnellarbeits-Stahl-Sägekranzfräser zum Anbohren von Stahlrohren

Art. Nr.	Produkt
20060001	HSS Sägekranzfräser aus Bi-Metall, ø 22
20060056	HSS Sägekranzfräser aus Bi-Metall, ø 24
20060063	HSS Sägekranzfräser aus Bi-Metall, ø 25
20060002	HSS Sägekranzfräser aus Bi-Metall, ø 29
20060057	HSS Sägekranzfräser aus Bi-Metall, ø 33
20060003	HSS Sägekranzfräser aus Bi-Metall, ø 38
20060076	HSS Sägekranzfräser aus Bi-Metall, ø 44
20060004	HSS Sägekranzfräser aus Bi-Metall, ø 48
20060028	HSS Sägekranzfräser aus Bi-Metall, ø 51
20060005	HSS Sägekranzfräser aus Bi-Metall, ø 55
20060045	HSS Sägekranzfräser aus Bi-Metall, ø 56
20060058	HSS Sägekranzfräser aus Bi-Metall, ø 65
20060006	HSS Sägekranzfräser aus Bi-Metall, ø 70
20060065	HSS Sägekranzfräser aus Bi-Metall, ø 79
20060032	HSS Sägekranzfräser aus Bi-Metall, ø 89
20060007	HSS Sägekranzfräser aus Bi-Metall, ø 98
20060008	HSS Sägekranzfräser aus Bi-Metall, ø 121
20060060	HSS Sägekranzfräser aus Bi-Metall, ø 127
20060009	HSS Sägekranzfräser aus Bi-Metall, ø 140

HM - Sägekranzfräser

Hart-Metall-Sägekranzfräser zum Anbohren von Stahl- und Gussrohren

Art. Nr.	Produkt
20060010	HM Sägekranzfräser, ø 22
20060066	HM Sägekranzfräser, ø 24
20060034	HM Sägekranzfräser, ø 25
20060011	HM Sägekranzfräser, ø 29
20060012	HM Sägekranzfräser, ø 38
20060013	HM Sägekranzfräser, ø 48
20060050	HM Sägekranzfräser, ø 51
20060014	HM Sägekranzfräser, ø 54
20060037	HM Sägekranzfräser, ø 56
20060048	HM Sägekranzfräser, ø 65
20060015	HM Sägekranzfräser, ø 70
20060049	HM Sägekranzfräser, ø 79
20060033	HM Sägekranzfräser, ø 89
20060016	HM Sägekranzfräser, ø 98
20060017	HM Sägekranzfräser, ø 121
20060067	HM Sägekranzfräser, ø 127
20060018	HM Sägekranzfräser, ø 140

PE - Sägekranzfräser

Sägekranzfräser zum Anbohren von Polyethylen (PE)-leitungen

Art. Nr.	Produkt
20060019	PE Fräser, ø 22
20060068	PE Fräser, ø 24
20060020	PE Fräser, ø 29
20060047	PE Fräser, ø 32
20060021	PE Fräser, ø 38
20060022	PE Fräser, ø 48
20060023	PE Fräser, ø 55
20060024	PE Fräser, ø 70
20060046	PE Fräser, ø 84
20060069	PE Fräser, ø 89
20060025	PE Fräser, ø 98
20060026	PE Fräser, ø 121
20060070	PE Fräser, ø 127
20060027	PE Fräser, ø 140

Zubehör für TITAN

Druckluftantieb

Art. Nr.	Produkt
69000002	Druckluftantrieb

Technische Daten	
Betriebsdruck	6,0 bar
Leistung	3,7 kW
Luftverbrauch	4 m³/min
Lautstärke	103,8 db

Kombi-Schleuse

Art. Nr.	Produkt
69000369	Kombi-Schleuse, PN 16, DN 80/ 200
69000370	Kombi-Schleuse, PN 16, DN 100/ 200
69000371	Kombi-Schleuse, PN 16, DN 150/ 200
69000270	Kombi-Schleuse, PN 16, DN 200/ 350
69000271	Kombi-Schleuse, PN 16, DN 300/ 350

Adapter zwischen Anbohrgerät und Kombi-Schleuse

Art. Nr.	Produkt
69000025	Verbindungsflansch, DN 200
69000026	Verbindungsflansch, DN 350

Aufnahmen und Zentrierbohrer

Art. Nr.	Produkt
69000372	Zentrierbohreraufnahme, DN 80-150
69000373	Fräseraufnahme, DN 80-150
69000029	Zentrierbohrer HSS, DN 80-300
69000274	Zentrierbohreraufnahme, DN 200-300
69000321	Fräseraufnahme, DN 200-300

Fräser

Art. Nr.	Produkt
09000013	HSS Bi-Metall-Sägekranzfräser, ø 80
09000019	HSS Bi-Metall-Sägekranzfräser, ø 98
09000014	HSS Bi-Metall-Sägekranzfräser, ø 105
09000020	HSS Bi-Metall-Sägekranzfräser, ø 148
09000015	HSS Bi-Metall-Sägekranzfräser, ø 157
09000016	HSS Bi-Metall-Sägekranzfräser, ø 205
09000017	HSS Bi-Metall-Sägekranzfräser, ø 258
09000018	HSS Bi-Metall-Sägekranzfräser, ø 307

Magnet-/Stopfensetzstange

Art. Nr.	Produkt
09000043	Magnetstange passend zu: TITAN
69000030	Flansch mit Dichtsitz für Magnet- und Stopfensetzstange, PN 16, DN 200
69000031	Flansch mit Dichtsitz zu Magnet- und Stopfensetzstange, PN16, DN 350

Absperrorgane/Schieber

Art. Nr.	Produkt
69000374	Flachschieber, PN 16, DN 80
69000375	Flachschieber, PN 16, DN 100
00800382	Flachschieber, PN 16, DN 150
69000023	Flachschieber, PN 16, DN 200
69000269	Flachschieber, PN 16, DN 300

Blasensetztechnik

Die Blasensetztechnik von Städtler+Beck dient dem gasfreien, temporären Sperren von gasführenden Leitungen gem. DGUV 100-500 Kapitel 2.31.

Außerdem können MDA Blasensetzgeräte im **Wasserbereich, Nah- und Fernwärmebereich oder in der chemischen Industrie** eingesetzt werden. Bei der Konstruktion und Fertigung steht **Sicherheit, Langlebigkeit, Qualität und einfache Bedienung** im Vordergrund.

Die Funktionen und Vorteile unserer Blasensetztechnik:

- Alle MDA Blasensetzgeräte sind **DVGW zertifiziert** und sorgen so für ein Höchstmaß an Sicherheit
- Bei der Verwendung von Doppelblasen werden beide Blasen hintereinander gegen die Strömungsrichtung gesetzt, durch diese **Redundanz** wird die Sicherheit noch weiter gesteigert und das Setzen und Ziehen der Blase wird durch den Platzgewinn im Setzrohr erleichtert
- Jede Blase wird **separat versorgt** und kann als Druck- oder Dunstblase fungieren, dadurch wird die Leitung immer sicher gesperrt
- Eine **Vordruckmessung**, sowie eine **Zwischenraumentlüftung** kann an den Geräten leicht durchgeführt werden
- Der Arbeitsraum bzw. der entstehende Erdaushub können so gering wie möglich gehalten werden, da beide Blasen vom Arbeitsbereich weg gesetzt werden
- Über die Gasschleuse ist ein regelkonformes Entspannen, Spülen bzw. Wiederbegasen des Arbeitsbereiches möglich
- Ein Umschlagen oder Abreißen der Blasen während des Sperrvorgangs ist nicht möglich

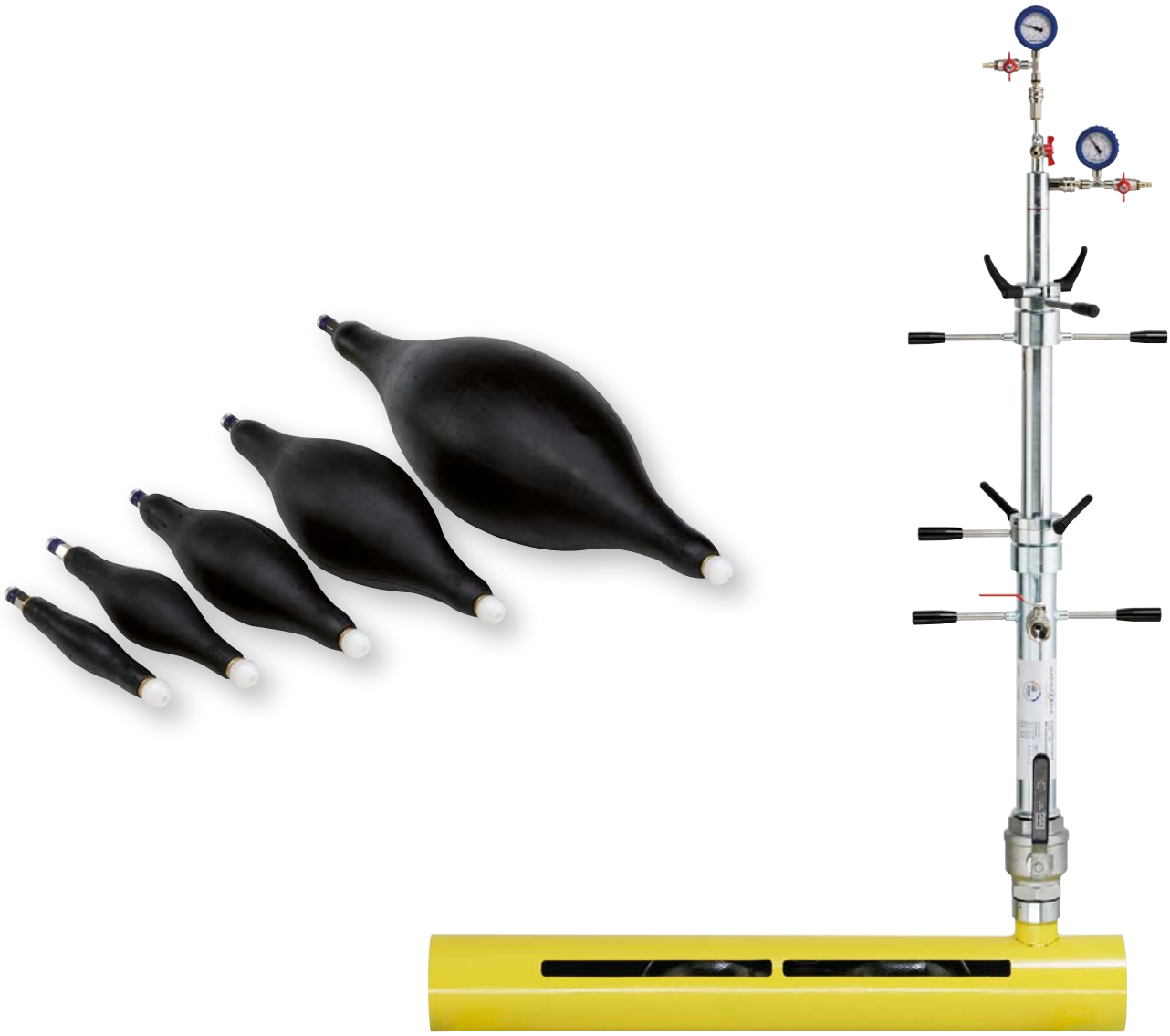

Doppel-Blasensetzgerät DN 80 bis 300 mit Zwischenentlüftung

„Sollen Gasleitungen mit Nennweiten >DN 150 und/oder Betriebsdrücken >30mbar gesperrt werden, ist laut BGR500 der Einsatz von je zwei Blasen mit zusätzlicher Zwischenraumentlüftung erforderlich“.

Das Doppel-Blasensetzgerät sowie die dazu gehörigen MDA-Blasen oder Stoffblasen dienen dem temporären Absperren von Gasleitungen und verfügen alle über ein **DVGW-Zertifikat**. Mit diesem Gerät werden zwei Absperrblasen von der Größe **DN 80 bis DN 300** hintereinander in die Rohrleitung eingebracht und bedient.

Vorteile der Doppel-Blasen-Setztechnik:

- Sie brauchen **nur zwei Geräte** im Gegensatz zum herkömmlichen Setzen von vier Einzelblasen
- Das Setzen der Blasen gegen den Leitungsdruck **erspart jeweils bis zu einen Meter Erdaushub**
- Ein **Abreißen oder Umschlagen** der Blasen während des Sperrvorgangs ist **nicht möglich**
- Jedes Blasensetzgerät verfügt über seperate Anschlüsse für die Befüllung der Blasen, **Zwischenentlüftung und Vordruckmessung**
- Ein **regelkonformes Arbeiten** (Begasen, Inertisieren, Spülen) ist möglich, ohne dass eine Blase entspannt werden muss
- Der momentane Druck in der Gasleitung kann jederzeit gemessen werden
- Das **Schleichgas** der Druckblase **kann sicher von der Baustelle abgeführt werden**

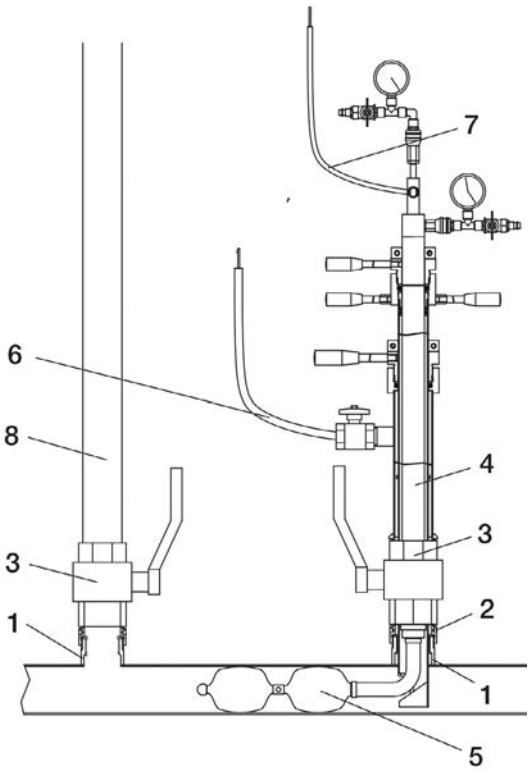

Aufbau

Pos.	Produkt	Art. Nr.
1	Aufschweißmuffe	00870127
2	Adapter	00800140
3	Kugelhahn	00800119
4	Doppelblasensetzgerät DN 80-200 MDA / bis DN 300 Stoffblase	00800001
5	MDA Doppel-Absperrblase mit Zwischenraumentlüftung und Vordruckmessung	01100039
6	Begasungs-/Spülschlauch	00800104
7	10 m Entgasungsschlauch mit Kupplung Typ 26/Haken	00800007
8	Bypass komplett	02810071

Varianten

Art. Nr.	Produkt
00800001	Doppelblasensetzgerät DN 80-200 MDA / bis DN 300 Stoffblase
00800120	Erweiterungssatz Doppelblasensetzgerät DN 200-300 MDA

Lieferumfang

für Durchmesser 80-210 mm:

- Gasschleuse
- Setzgestänge mit Armaturen
- Setzrohr DN 80-130
- Setzrohr DN 100-160
- Setzrohr DN 150-210

für Durchmesser 200-315 mm:

- Gasschleuse
- Setzgestänge mit Armaturen
- Setzrohr DN 200-315

Außerdem werden alle Geräte auf Ihre Anwendung angepasst und aus dem umfangreichen Zubehörangebot exakt auf Ihre Wünsche zugeschnitten. Gerne Beraten wir Sie bei der Auswahl und helfen Ihnen Ihre Aufgabe bestmöglich zu lösen.

Ersatzteile Doppel-Blasensetzgerät

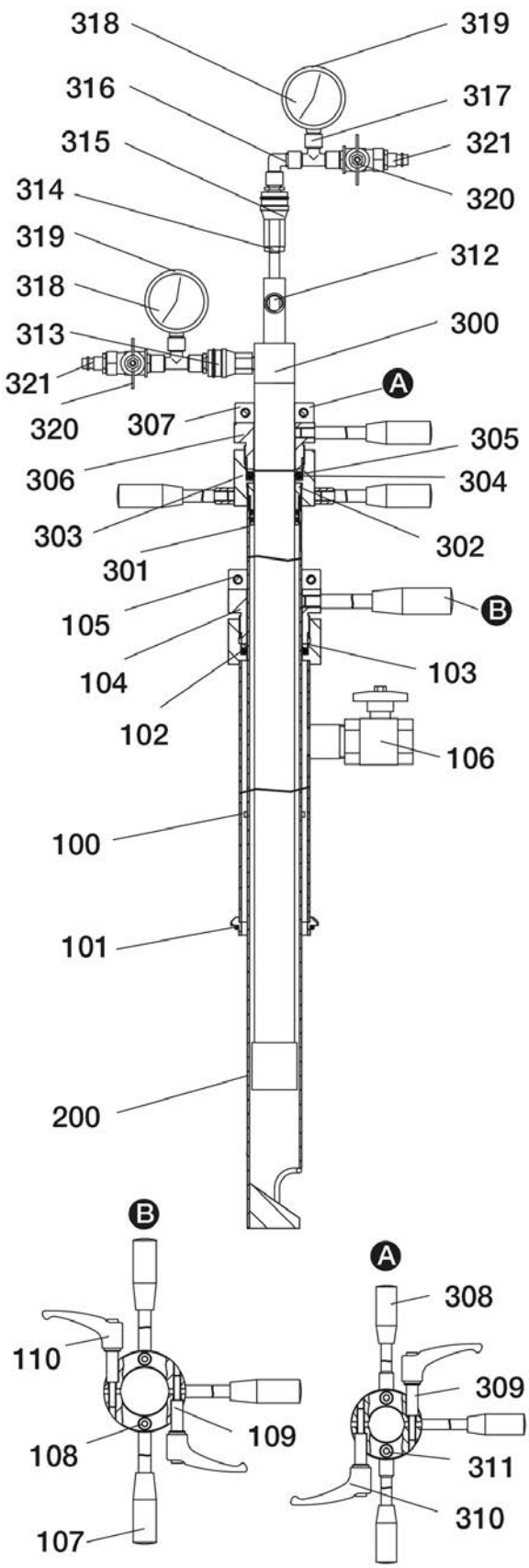

Doppel-Blasensetzgerät mit Zwischenentlüftung DN 80-200(300)

Pos.	Produkt		Einheit	Art. Nr.
100	Gasschleuse	1	Stück	00800197
101	O-Ring, ø 70 x 4 mm, DVGW	1	Stück	00800015
102	O-Ring, DVGW, ø 54 x 6,5 mm	1	Stück	20010035
103	Pressring	1	Stück	00800526
104	Klemmverschraubung	1	Stück	00800009
105	Klemmring	1	Stück	00800010
106	Kugelhahn	1	Stück	00800013
107	Griffstange M12 x 160	3	Stück	00800016
108	Zylinderschraube M8 x 25	2	Stück	00800064
109	Distanzrohr	2	Stück	00800012
110	Klemmhebel M8 x 63	1	Stück	00800017
200	Setzrohr für Doppelblasen MDA DN 50-80	1	Stück	00800043
200	Setzrohr für Doppelblasen MDA DN 80-130 / Stoff DN 80-125	1	Stück	00800003
200	Setzrohr für Doppelblasen MDA DN 100-160 / Stoff DN 100-150	1	Stück	00800004
200	Setzrohr für Doppelblasen MDA DN 150-210/ Stoff DN 150-200	1	Stück	00800005
300	Setzgestänge	1	Stück	00800057
301	O-Ring, ø 38 x 4 mm, DVGW	2	Stück	00800075
302	Hülse	1	Stück	00800062
303	Verbindungsstück zu Setzgestänge	1	Stück	00800059
304	O-Ring, ø 40 x 8 mm, DVGW	1	Stück	00800072
305	Pressring	1	Stück	00800520
306	Klemmverschraubung	1	Stück	00800061
307	Klemmring	1	Stück	00800063
308	Griffstange M10 x 160	3	Stück	00800074
309	Distanzrohr	2	Stück	00800012
310	Klemmhebel M8 x 63	2	Stück	00800017
311	Zylinderschraube M8 x 25	2	Stück	00800064
312	Kugelhahn	1	Stück	00800071
313	Kupplung Typ 25	1	Stück	00800473
314	Reduzierung	1	Stück	00800076
315	Kupplung Typ 25,	1	Stück	00800474
316-321	Befüll-Armatur für Dunstblase	1	Stück	00800466
317-321	Befüll-Armatur für Sperrblase	1	Stück	00800467
316	Winkel ¼"	1	Stück	00800077
317	T-Stück	2	Stück	00800067
318	Manometer , ohne Schutzkappe	2	Stück	01000033
319	Manometerschutzkappe	2	Stück	00800070
320	Kugelhahn	2	Stück	00800068
321	Stecknippel Typ 26	4	Stück	03000013
322	Stecknippel Typ 26	1	Stück	01000267

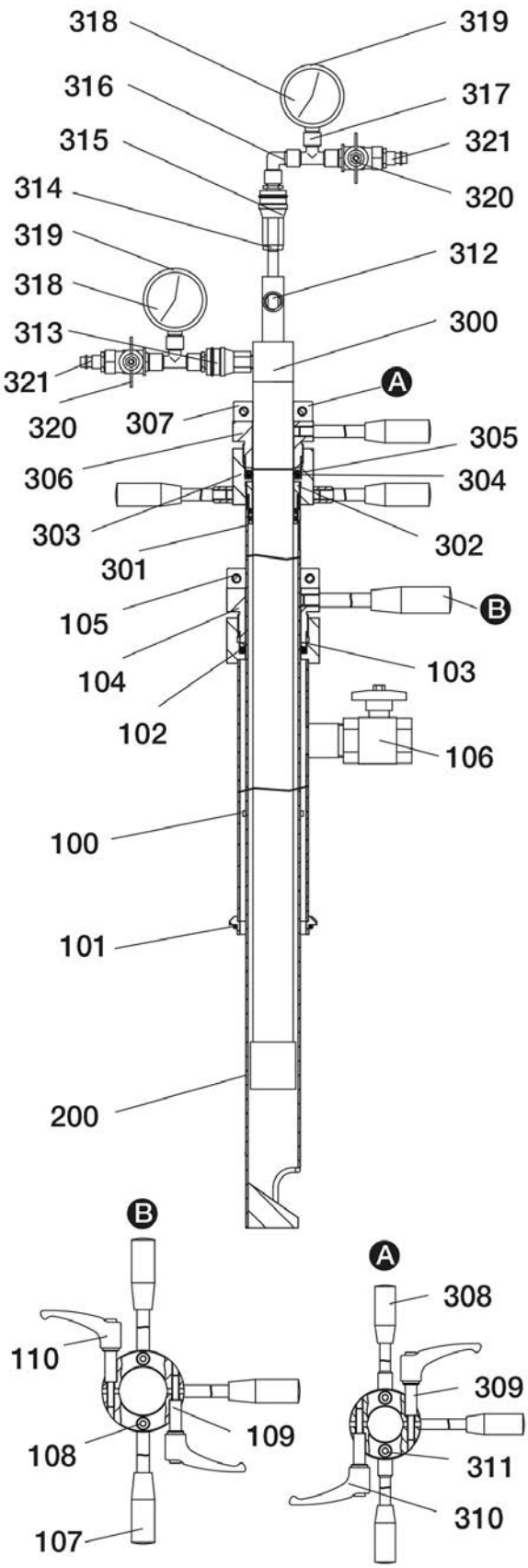

Erweiterungssatz Doppelblasensetzgerät mit Zwischenentlüftung DN 200-300

Pos.	Produkt		Einheit	Art. Nr.
100	Gasschleuse zu Doppelblasen-setzgerät	1	Stück	00800403
101	O-Ring, DVGW, ø 105 x 6 mm	1	Stück	20010023
102	O-Ring, ø 85 x 8 mm, DVGW	1	Stück	20010041
103	Pressring	1	Stück	00800527
104	Klemmverschraubung	1	Stück	00800389
105	Klemmring	1	Stück	00800390
106	Kugelhahn	1	Stück	00800013
107	Griffstange M12 x 160	3	Stück	00800016
108	Zylinderschraube M8 x 25	2	Stück	00800064
109	Distanzrohr	2	Stück	00800266
110	Verstellbarer Klemmhebel M 10 x 80	2	Stück	00800154
200	Setzrohr für Doppelblasen	1	Stück	00800267
300	Setzgestänge verzinkt für Doppelblasensetzgerät	1	Stück	00800396
301	O-Ring, ø 72 x 3,5 mm, DVGW	2	Stück	20010009
302	Hülse	1	Stück	00800401
303	Verbindungsstück	1	Stück	00800399
304	O-Ring, ø 40 x 8 mm, DVGW	1	Stück	00800072
305	Pressring	1	Stück	00800520
306	Klemmteil zu Setzgestänge	1	Stück	00800402
307	Klemmring	1	Stück	00800063
308	Griffstange M10 x 160	3	Stück	00800074
309	Distanzrohr	2	Stück	00800012
310	Klemmhebel M8 x 63	2	Stück	00800017
311	Zylinderschraube M8 x 25	2	Stück	00800064
312	Kugelhahn	1	Stück	00800071
313	Kupplung Typ 25	1	Stück	00800473
314	Reduzierung	1	Stück	00800076
315	Kupplung Typ 25,	1	Stück	00800474
316-321	Befüll- Armatur für Sperrblase zu Doppelblasensetzgerät, DN 200 - 315	1	Stück	00800190
317-321	Befüll-Armatur für Dunstblase zu Doppelblasensetzgerät, DN 200 - 315	1	Stück	00800189
316	Winkel ¼"	1	Stück	00800077
317	T-Stück	2	Stück	00800067
318	Manometer , ohne Schutzkappe	2	Stück	01000033
319	Manometerschutzkappe	2	Stück	00800070
320	Kugelhahn	2	Stück	00800068
321	Stecknippel Typ 26	4	Stück	03000013
322	Stecknippel Typ 26	1	Stück	01000267

Einzel-Blasensetzgerät DN 300-600 mit Vordruckmessung

Der Einsatz eines Einzel-Blasensetzgeräts mit Vordruckmessung ermöglicht das vorübergehende Sperren von Versorgungsleitungen ohne Gasaustritt bei kontinuierlicher Messung des anstehenden Leitungsdrucks.

Um die Versorgung weiter aufrechtzuerhalten kommt ein Bypass zum Einsatz. Alles was Sie dafür benötigen bieten wir Ihnen individuell aus unserem umfangreichen Zubehörangebot an.

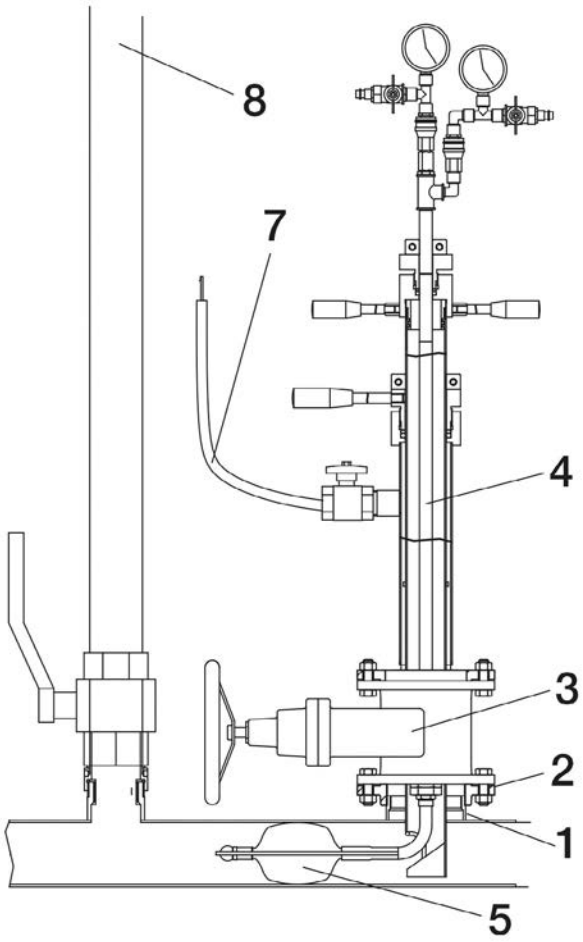

Aufbau

Pos.	Produkt	Art. Nr.
1	Aufschweißmuffe	00870029
2	Gewindeflansch, verzinkt	20050056
3	Flachschieber	00800382
4	Einzelblasensetzgerät mit Vordruck-messung für Stoffblasen 350-600 mm / MDA-Blasen 300-500 mm	00800121
5	MDA 1 bar Setzblase mit Vordruckmessung	01100122
7	10 m Entgasungsschlauch mit Kupplung Typ 26/Haken	00800007
8	Bypass kompl.	02810072

Varianten

Art. Nr.	Produkt
00800121	Einzelblasensetzgerät mit Vordruckmessung für Stoffblasen 350-600 mm / MDA-Blasen 300-500 mm

Lieferumfang

- Gasschleuse mit 6" Anschluss
- Setzrohr 300-500mm MDA™
- Setzgestänge mit Armaturen

Ersatzteile Einzel-Blasensetzgerät

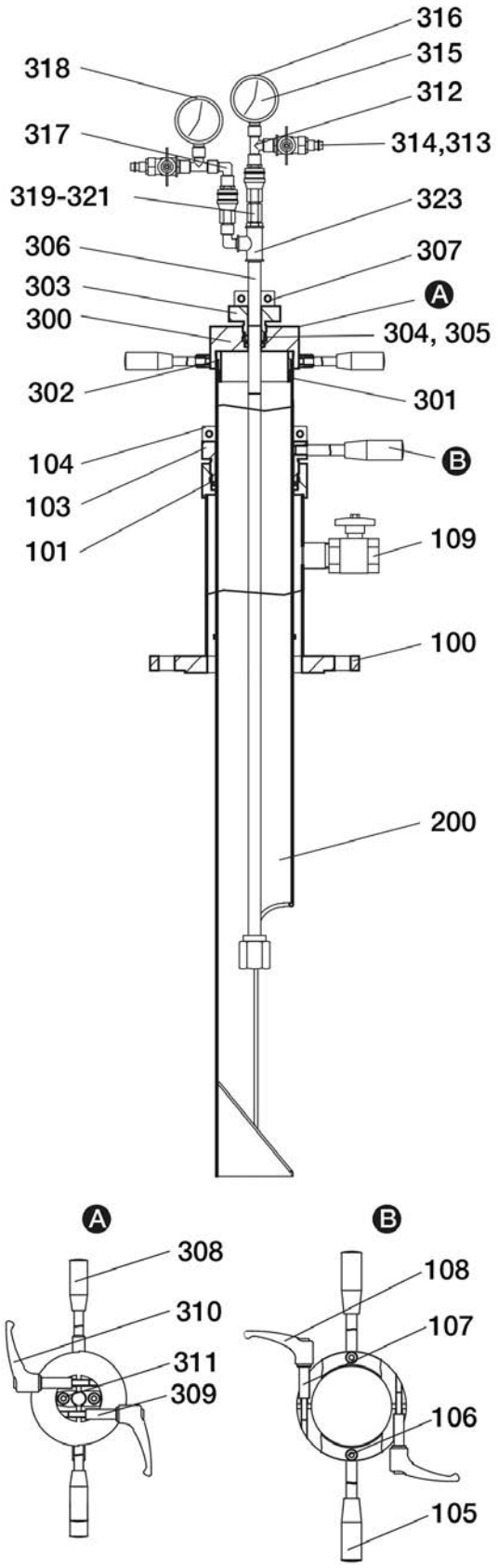

Pos.	Produkt		Einheit	Art. Nr.
100	Gasschleuse zu Blasensetzgerät	1	Stück	00800290
101	O-Ring 125 x 6 DVGW zertifiziert	2	Stück	00800180
102	Pressring zu Gasschleuse	2	Stück	00800528
103	Klemmverschraubung verzinkt	1	Stück	00800271
104	Klemmring zu Gasschleuse	1	Stück	00800272
105	Griffstange M12 x 160	2	Stück	00800016
106	Zylinderschraube M8 x 25	2	Stück	00800064
107	Distanzrohr	2	Stück	00800266
108	Verstellbarer Klemmhebel M 10 x 80	2	Stück	00800154
109	Kugelhahn	1	Stück	00800013
200	Setzrohr zu Blasensetzgerät	1	Stück	00800273
300	Setzgestänge mit Armaturen für Einzelblasen mit Vordruckmessung	1	Stück	00800274
301	O-Ring, DVGW, ø 110 x 3,5 mm	2	Stück	20010011
302	Hülse zu Setzgestänge	1	Stück	00800276
303	Verbindungsstück zu Setzgestänge, verzinkt	1	Stück	00800278
304	O-Ring 34 x 6 DVGW zertifiziert	1	Stück	00800179
305	Pressring zu Setzgestänge	1	Stück	00800529
306	Klemmverschraubung zu Setzgestänge	1	Stück	00800281
307	Klemmring zu Setzgestänge, verzinkt, Blasensetzgerät	1	Stück	00800283
308	Griffstange M10 x 160	3	Stück	00800074
309	Distanzrohr, verzinkt 13 x 1,5 x 40 mm	2	Stück	00800284
310	Klemmhebel M8 x 63	2	Stück	00800017
311	Zylinderschraube M8 x 25	1	Stück	00800064
312	T-Stück	2	Stück	00800067
313	Kugelhahn	2	Stück	00800068
314	Stecknippel Typ 26	4	Stück	03000013
315	Rohrfedermanometer, ohne Schutzkappe, ø 63 mm	1	Stück	01000031
316	Manometerschutzkappe	1	Stück	00800070
317	Winkel ¼"	1	Stück	00800077
318	Röhrenfedermanometer mit Schutzkappe	1	Stück	00800285
319	Kupplung Typ 25,	2	Stück	00800474
320	O-Ring, DVGW, ø 7 x 2 mm	1	Stück	20010036
321	Reduzierung, verzinkt	1	Stück	02000024
322	Verbindungsstück zu Setzgestänge	1	Stück	00800277
323	T-Stück verzinkt 1" x 1/4" x 1" IG	1	Stück	02000023

Zubehör Blasensetzgeräte

Setz- und Gleitmittel für MDA-Blasen

Art. Nr.	Produkt
00800184	Setz- und Gleitmittel für MDA-Blasen,bestehend aus: 1 Liter Gleithilfe, Schwamm, Einweghandschuhe
00800306	MDA - Spezial Setz- und Gleitmittel 5 Liter

Setzmittel für Wasser und Fernwärme Einsätze

Art. Nr.	Produkt
01100149	Silicon-Fettpaste CHEMPLEX 746

Setzrohre (Typ 80)

Art. Nr.	Produkt
00800514	Setzrohr PVC Leitung für Doppelblasen MDA DN 50-80
00800043	Setzrohr für Doppelblasen MDA DN 50-80
00800003	Setzrohr für Doppelblasen MDA DN 80-130 / Stoff DN 80-125
00800004	Setzrohr für Doppelblasen MDA DN 100-160 / Stoff DN 100-150
00800005	Setzrohr für Doppelblasen MDA DN 150-210/ Stoff DN 150-200
01000364	Setzrohr Stoff für Doppelblasensetzgerät DN 250 - 300, DVGW
00800521	Setzrohr Erweiterungssatz für Doppelblasen MDA DN 150-210
00800483	Setzrohr Erweiterungssatz für Einzel- und Doppelblasen MDA DN 200-300 / Stoff DN 400
00800537	Setzrohr Erweiterungssatz für Einzelblasen MDA DN 200-300 / Stoff DN 500

Ziehhilfe für Blasensetzgeräte

Art. Nr.	Produkt
00800542	Ziehhilfe für Blasensetzgerät aus Aluminium für ø40 mm Setzgestänge
00800562	Einlage zu Ziehhilfe, passend zu Stopfensetzstange Titan 8plus
00800563	Einlage zu Ziehhilfe, passend zu Stopfensetzstange mit Vierkant SW20

Erdspieß PE

Art. Nr.	Produkt
00720009	Erdstab mit 10m Erdkabel und Schraubklemme

Prüfkopf

Art. Nr.	Produkt
00800198	Prüfkopf für Doppelblase mit Zwischenentlüftung
00800223	Prüfkopf für Einzelblase mit Vordruckmessung

MDA 1 bar - Mehrdimensions-Gas-Absperrblase

Gegenüber herkömmlichen Prüf- und Absperrblasen (Stoffblasen) bieten die MDA-Setzblasen wesentliche Vorteile in der Anwendung:

- **hervorragende Gasabdichtung** durch eine besondere Gummimischung
- absolut **fester Sitz** der Blasen im Rohr
- extreme **Widerstandsfähigkeit**
- höchste **Flexibilität** und Bogengängigkeit durch konische Bauweise
- **Temperatur-, Öl- und Chemikalienbeständigkeit**
- MDA-Setzblasen sind ausgelegt für einen **Leitungsdruck bis 1bar**
- einwandfreie **Kompatibilität** zum S+B Blasensetzgerät, sowie **zu fast allen am Markt befindlichen Blasensetzgeräten**
- **erprobt** durch den Einsatz von verschiedensten Stadtwerken, welche die **Zuverlässigkeit** bestätigen

Aufgrund ihrer Temperatur-/Hitzebeständigkeit und ihrer Öl-/Chemikalienresistenz eignen sich die MDA-Blasen besonders zum Prüfen/ Absperren von:

- Fernwärme-Leitungen (auf Anfrage)
- Rohrleitungen in der Chemie-Industrie (auf Anfrage)
- Biogas-Leitungen (auf Anfrage)

Die MDA-Blasen sind als Einzelsetzblasen mit und ohne Vordruckmessung und als Doppelblasen mit Zwischenraumentlüftung erhältlich.

Außerdem werden alle Geräte auf Ihre Anwendung angepasst und aus dem umfangreichen Zubehörangebot exakt auf Ihre Wünsche zugeschnitten. Gerne beraten wir Sie bei der Auswahl und helfen Ihnen Ihre Aufgabe bestmöglich zu lösen.

MDA-Einzelblasen

für Einzel-Blasensetzgerät ohne Vordruckmessung

Art. Nr.	Produkt
01100106	MDA 1 bar, Setzblase, DN 50-80 mm
01100003	MDA 1 bar, Setzblase, DN 80-130mm
01100110	MDA 1 bar, Setzblase, DN 100-160 mm
01100113	MDA 1 bar, Setzblase, DN 150-210 mm
01100114	MDA 1 bar, Setzblase, DN 200-315mm
01100116	MDA 1 bar, Setzblase, DN 300-500 mm

MDA-Einzelblasen

für Einzel-Blasensetzgerät mit Vordruckmessung

Art. Nr.	Produkt
01100117	MDA 1 bar, Setzblase mit Vordruckmessung, DN 50-80mm
01100118	MDA 1 bar, Setzblase mit Vordruckmessung, DN 80-130mm
01100119	MDA 1 bar, Setzblase mit Vordruckmessung, DN 100-160mm
01100120	MDA 1 bar, Setzblase mit Vordruckmessung, DN 150-210mm
01100121	MDA 1 bar, Setzblase mit Vordruckmessung, DN 200-315mm
01100122	MDA 1 bar Setzblase mit Vordruckmessung, DN 300-500mm

MDA-Doppelblasen

für der S+B Doppelblasensetzgerät

Art. Nr.	Produkt
01100001	MDA 1 bar, Doppelabsperrblase mit Zwischenentlüftung, DN 50-80 mm
01100023	MDA 1 bar, Doppelabsperrblase mit Zwischenentlüftung, DN 80-130 mm
01100039	MDA Doppel-Absperrblase mit Zwischenraumentlüftung und Vordruckmessung, DN 100-160 mm
01100049	MDA 1 bar, Doppelabsperrblase mit Zwischenentlüftung, DN 150-210 mm
01100052	MDA 1 bar, Doppelabsperrblase mit Zwischenentlüftung, DN 200-315 mm

Drucktabelle MDA – Blasen nach DVGW

Durchmesserbereich		
DN 50 – 80 mm	2,2 bar	1,0 bar
DN 80 – 130 mm	2,2 bar	1,0 bar
DN 100 – 160 mm	1,6 bar	0,7 bar
DN 150 – 210 mm	1,6 bar	0,7 bar

Drucktabelle MDA-Blasen nach Herstellerangabe S+B

Durchmesserbereich		
DN 50 – 80 mm	2,2 bar	1,0 bar
DN 80 – 130 mm	2,2 bar	1,0 bar
DN 100 – 160 mm	2,0 bar	1,0 bar
DN 150 – 210 mm	2,0 bar	1,0 bar
DN 200 – 315 mm	1,2 bar	0,5 bar
DN 300 – 500 mm	1,5 bar	0,5 bar

Gas-Absperrblasen für Blasensetzgeräte Städtler+Beck mit Stoffhülle

Städtler + Beck Stoffblasen sind die einzigen **DVGW** zertifizierten Stoffblasen.

Stoff-Einzelblasen

mit Vordruckmessung

Art. Nr.	Produkt
00900001	Einzelblase, mit Vordruckmessung, DN 80
00900002	Einzelblase, mit Vordruckmessung, DN 100
00900003	Einzelblase, mit Vordruckmessung, DN 125
00900004	Einzelblase, mit Vordruckmessung, DN 150
00900005	Einzelblase, mit Vordruckmessung, DN 200
00900006	Einzelblase, mit Vordruckmessung, DN 250
00900007	Einzelblase, mit Vordruckmessung, DN 300
00900008	Einzelblase, mit Vordruckmessung, DN 350
00900009	Einzelblase, mit Vordruckmessung, DN 400
00900010	Einzelblase, mit Vordruckmessung, DN 450
00900011	Einzelblase, mit Vordruckmessung, DN 500
00900012	Einzelblase, mit Vordruckmessung, DN 550
00900013	Einzelblase, mit Vordruckmessung, DN 600
00900014	Einzelblase, mit Vordruckmessung, DN 650

Stoff-Einzelblasen

ohne Vordruckmessung

Art. Nr.	Produkt
00910001	Einzelblase, ohne Vordruckmessung, DN 80
00910002	Einzelblase, ohne Vordruckmessung, DN 100
00910003	Einzelblase, ohne Vordruckmessung, DN 125
00910004	Einzelblase, ohne Vordruckmessung, DN 150
00910005	Einzelblase, ohne Vordruckmessung, DN 200
00910014	Einzelblase, ohne Vordruckmessung, DN 225
00910006	Einzelblase, ohne Vordruckmessung, DN 250
00910007	Einzelblase, ohne Vordruckmessung, DN 300
00910008	Einzelblase, ohne Vordruckmessung, DN 350
00910009	Einzelblase, ohne Vordruckmessung, DN 400
00910010	Einzelblase, ohne Vordruckmessung, DN 450
00910011	Einzelblase, ohne Vordruckmessung, DN 500
00910012	Einzelblase, ohne Vordruckmessung, DN 550
00910013	Einzelblase, ohne Vordruckmessung, DN 600

Stoff-Doppelblasen

mit Zwischenraumentspannung

Art. Nr.	Produkt
00950001	Doppelblase, mit Zwischenraumentspannung, DN 80
00950019	Doppelblase, mit Zwischenraumentspannung, DN 100
00950023	Doppelblase, mit Zwischenraumentspannung, DN 125
00950025	Doppelblase, mit Zwischenraumentspannung, DN 150
00950031	Doppelblase, mit Zwischenraumentspannung, DN 200
00950034	Doppelblase, mit Zwischenraumentspannung, DN 250
00950038	Doppelblase, mit Zwischenraumentspannung, DN 300
00950148	Doppelblase, mit Zwischenraumentspannung, DN 310
00950149	Doppelblase, mit Zwischenraumentspannung, DN 350
00950150	Doppelblase, mit Zwischenraumentspannung, DN 400

Drucktabelle Stoff–Blasen nach DVGW

Größe	max. Arbeitsdruck	max. Sperrdruck
DN 80	1,4 bar	350 mbar
DN 100	1,2 bar	250 mbar
DN 125	1,1 bar	200 mbar
DN 150	1,0 bar	190 mbar
DN 200	0,6 bar	150 mbar
DN 250	0,4 bar	90 mbar
DN 300	0,3 bar	50 mbar

Drucktabelle Stoff–Blasen nach Herstellerangaben S+B

Größe	max. Arbeitsdruck	max. Sperrdruck
DN 80	2,1 bar	700 mbar
DN 100	2,0 bar	700 mbar
DN 125	1,8 bar	600 mbar
DN 150	1,5 bar	500 mbar
DN 200	1,2 bar	400 mbar
DN 250	1,0 bar	350 mbar
DN 300	0,8 bar	300 mbar
DN 350	0,6 bar	200 mbar
DN 400	0,5 bar	200 mbar
DN 500	0,4 bar	150 mbar
DN 600	0,33 bar	100 mbar

Gasabsperrblasen anderer Hersteller

Einzel-Stoffblasen VEW

für Zweifachblasensetzgerät VEW

Art. Nr.	Produkt
00920001	Einzelblase, für Zweifachblasensetzgerät VEW, DN 80
00920002	Einzelblase, für Zweifachblasensetzgerät VEW, DN 100
00920003	Einzelblase, für Zweifachblasensetzgerät VEW, DN 125
00920004	Einzelblase, für Zweifachblasensetzgerät VEW, DN 150
00920005	Einzelblase, für Zweifachblasensetzgerät VEW, DN 175
00920006	Einzelblase, für Zweifachblasensetzgerät VEW, DN 200
00920007	Einzelblase, für Zweifachblasensetzgerät VEW, DN 250
00920008	Einzelblase, für Zweifachblasensetzgerät VEW, DN 300
00920009	Einzelblase, für Zweifachblasensetzgerät VEW, DN 350
00920010	Einzelblase, für Zweifachblasensetzgerät VEW, DN 400

Einzel-Stoffblasen Größe 1

für Einzelblasensetzgerät mit Vordruckmessung

Art. Nr.	Produkt
00900016	Einzelblase, mit Vordruckmessung für Einzelblasensetzgerät, Größe 1, DN 80
00900017	Einzelblase, mit Vordruckmessung für Einzelblasensetzgerät, Größe 1, DN 100
00900018	Einzelblase, mit Vordruckmessung für Einzelblasensetzgerät, Größe 1, DN 125
00900019	Einzelblase, mit Vordruckmessung für Einzelblasensetzgerät, Größe 1, DN 150
00900020	Einzelblase, mit Vordruckmessung für Einzelblasensetzgerät, Größe 1, DN 200
00900021	Einzelblase, mit Vordruckmessung für Einzelblasensetzgerät, Größe 1, DN 250
00900022	Einzelblase, mit Vordruckmessung für Einzelblasensetzgerät, Größe 1, DN 300

Doppel-Stoffblasen

mit Zwischenraumentspannung, G 212 für J 125

Art. Nr.	Produkt
00970002	Doppelblase, mit Zwischenraumentspannung, G 212 für J 125, DN 80
00970003	Doppelblase, mit Zwischenraumentspannung, G 212 für J 125, DN 100
00970004	Doppelblase, mit Zwischenraumentspannung, G 212 für J 125, DN 125
00970005	Doppelblase, mit Zwischenraumentspannung, G 212 für J 125, DN 150
00970006	Doppelblase, mit Zwischenraumentspannung, G 212 für J 125, DN 200
00970007	Doppelblase, mit Zwischenraumentspannung, G 212 für J 125, DN 250
00970008	Doppelblase, mit Zwischenraumentspannung, G 212 für J 125, DN 300
00970009	Doppelblase, mit Zwischenraumentspannung, G 212 für J 125, DN 350
00970010	Doppelblase, mit Zwischenraumentspannung, G 212 für J 125, DN 400

Gasschleuse für TV-Schiebekameras

Die TV-Gasschleuse ermöglicht das Einbringen einer Schiebekamera zur TV-Inspektion einer gasführenden Leitung ohne Gasaustritt **von 0 bis 6 bar Druck**. Dabei kann die Schiebekamera kontinuierlich und beliebig weit über die Schleuse in das zu prüfende Rohr geschoben werden.

Ein neues und patentiertes Verfahren ermöglicht die notwendige gasfreie und flexible Beförderung der Kamera.

So kann z.B. der Zustand einer gasführenden Leitung überprüft werden, wenn bei einer Absperrmaßnahme Gasblasen "wegplatzen" bzw. im Rohr zerstört werden.

Ebenso können Rohrverbindungen, insbesondere bei einem Werkstoffwechsel der Leitung eingesehen werden. Aber auch Auffangvorrichtungen, Schieber und sonstige Einbauten können mit dem Kameraschleusensystem erfasst werden.

Auch bei Wasser (Druckrohr) -Leitungen kann mit Hilfe einer Kamera viel ökonomischer festgestellt werden, ob beispielsweise ein Schieber noch richtig schließt.

Erst TV - inspizieren und dann aufbaggern!

Das TV-Gasschleusen-System wird für verschiedene Kameraköpfe angeboten, entsprechende Adapter machen das System kompatibel zu den meisten Kameraherstellern.

Der Einsatz des TV-Gasschleusensystems ist in der Standardausführung bis 1 bar Betriebsdruck gewährleistet und findet seine Grenzen in der Regel über die Druckbelastungsfähigkeit des eingesetzten Kamerakopfes.

Varianten

Art. Nr.	Produkt
80000001	HA Gas- /Wasserschleuse für geschlossene Rohre, bis 1 bar
80000002	HA Gas- /Wasserschleuse für geschlossene Rohre, bis 6 bar
80000018	Transportkoffer für Gas- und Wasserschleuse
09990045	Aluminium-Transportkoffer für Kamerahaspeln bis 540 mm
80000099	Einführungshilfe zum Schutz des Kamerakopfes für RI4035

Lieferumfang

- TV-Gasschleuse
- Setzrohr
- Spezial-Klemmverschraubung

Zubehör Blasensetztechnik

Druck- und Saugpumpe

Die Pumpen werden benötigt um die verschiedenen Absperrblasen manuell zu befüllen und zu evakuieren.

Weitere Eigenschaften sind:

- hohes Hubvolumen
- geringes Gewicht und trotzdem sehr robust
- einfachste Handhabung, zwei Anschlüsse für Schnellkupplungen
- Korrosionsbeständigkeit, durch Verwendung von Materialien wie rostfreien Stahl und Aluminium
- Max. Druck 4bar

Druck-und Saugpumpe

in Edelstahl mit großem Standrohr für mehr Volumen/Hub, Abgang Stecker Typ 26

Art. Nr.	Produkt
02700054	Druck- / Saugpumpe 2014, ohne Schlauch, max.

Lieferumfang

Die Druck- und Saugpumpe wird mit einem Standfuß aus rostfreiem Stahl geliefert und kann außerdem nach Ihren Wünsche aus unserem Zubehörangebot bestückt werden. Auf Anfrage passen wir den Lieferumfang darüberhinaus gerne für Sie an und versuchen für Ihre Aufgabe die bestmögliche Lösung zufinden.

Zubehör Druck- und Saugpumpe

Art. Nr.	Produkt
02700018	Schlauch zu Druck- Saugpumpe mit 2x Kupplung Typ 26
02700043	Schlauch zu Druck- Saugpumpe mit 2x Kupplung Typ 26
02700032	Schlauchverlängerung pro 1 m

Ersatzteile für Druck- und Saugpumpen

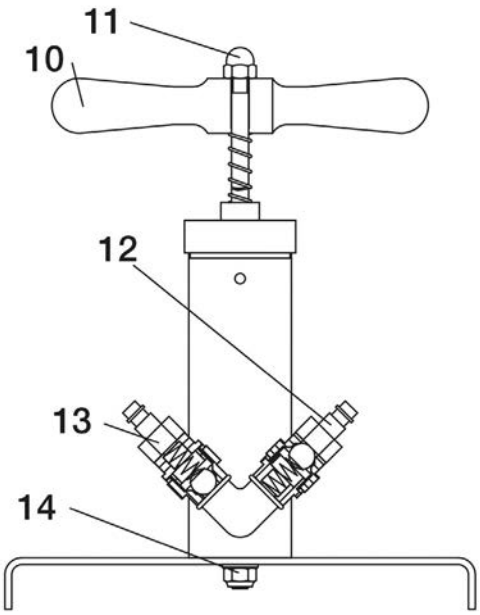

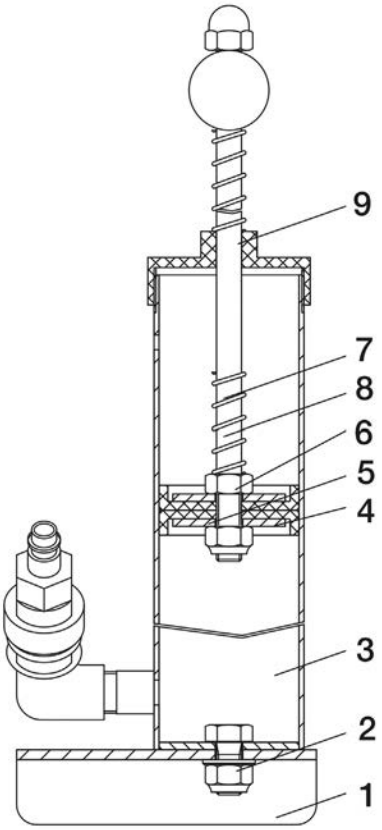

Ersatzteilliste

Pos.	Produkt		Einheit	Art. Nr.
1	Fußblech	1	Stück	02700051
2	Aufnahmebuchse	1	Stück	02700052
3	Pumpenrohr	1	Stück	02700050
4	Ledermanschette	2	Stück	02700014
5	U-Scheibe, verzinkt ø 45 x 10,5 x 3 mm	2	Stück	04100064
6	Sicherheitsmutter M 10	1	Stück	02700017
7	Feder	1	Stück	02700004
8	Stange	1	Stück	02700007
9	Kappe aus Aluminium	1	Stück	02700055
10	Holzgriff	1	Stück	02700010
11	Hutmutter M10, verzinkt, DIN 1587	1	Stück	02700011
12	Stecknippel Typ 26	2	Stück	01000267
13	Rückschlagventil 3/8''	2	Stück	04010004
14	U-Scheiben (B 10,5) M10, verzinkt	2	Stück	20010051

Aufschweißmuffen und -stopfen

Aufschweißmuffen Typ 87 (Stahl)

für Anbohr- und Blasensetzgerät

Art. Nr.	Produkt
00870127	Aufschweißmuffe 2 1/2" AG x 2" IG
00870004	Aufschweißmuffe 4" AG x 3 1/4" IG
00870029	Aufschweißmuffe 6" AG x 5" IG

Aufschweißmuffen Typ 87 (Stahl)

für Stopplegerät HSE

Art. Nr.	Produkt
00870008	Aufschweißmuffen zu HSE für 1" / 2 1/2" AG x 2" IG
00870005	Aufschweißmuffen zu HSE für 1 1/4" / 2 1/2" AG x 2" IG
00870006	Aufschweißmuffen zu HSE für 1 1/2" / 2 1/2" AG x 2" IG
00870007	Aufschweißmuffen zu HSE, 2" / 2 1/2" AG x 2" IG
00870009	Aufschweißmuffen zu HSE für 2 1/2" / 3" AG x 2 1/2" IG
00870010	Aufschweißmuffen zu HSE für 3" / 4" AG x 3 1/4" IG

Aufschweißstopfen Typ 84 (Stahl)

für alle Aufschweißmuffen

Art. Nr.	Produkt
00840029	Aufschweißstopfen 2" AG mit O-Ring 2" AG
00840031	Aufschweißstopfen 3 1/4" AG mit O-Ring 3 1/4" AG
00840066	Aufschweißstopfen 5" AG mit O-Ring 5" AG

Flachkappen Typ 87 (Stahl)

für Aufschweißmuffen passend zum Anbohr- und Blasensetzgerät

Art. Nr.	Produkt
00870133	Flachkappe, 2 1/2" IG
00870134	Flachkappe 4"
00870034	Flachkappe 6"

Aufschweißschellen Typ 87 (PE)

Art. Nr.	Produkt
00870086	Aufschweißschelle PE,DA 90, 2 1/2" AG x 2" IG
00870087	Aufschweißschelle PE,DA 110, 2 1/2" AG x 2" IG
00870088	Aufschweißschelle PE,DA 125, 2 1/2" AG x 2" IG
00870089	Aufschweißschelle PE,DA 160, 2 1/2" AG x 2" IG
00870090	Aufschweißschelle PE,DA 180, 2 1/2" AG x 2" IG
00870091	Aufschweißschelle PE,DA 200, 2 1/2" AG x 2" IG
00870094	Aufschweißschelle PE,DA 225, 2 1/2" AG x 2" IG
00870092	Aufschweißschelle PE / DA 250-313 TOP-Load 2 1/2" AG x 2" IG
00870093	Aufspannvorrichtung zu Aufschweißschelle PE / DA 250-313

Aufschraubschellen

Aufschraubschelle Typ 87 (PE)

passend zu Doppelblasensetzgerät DN 200-300

Art. Nr.	Produkt
00870189	Aufschraubschelle Typ 87 (PE), DA 160, 4" AG x 3 1/4" IG
00870190	Aufschraubschelle Typ 87 (PE), DA 225, 4" AG x 3 1/4" IG

Aufschraubschelle Typ 87 (GGG)

passend zu Doppelblasensetzgerät DN 200-300

Art. Nr.	Produkt
00870191	Aufschraubschelle Typ 87 (GGG) DN 150, 4" AG x 3 1/4" IG
00870192	Aufschraubschelle Typ 87 (GGG) DN 200, 4" AG x 3 1/4" IG
00870193	Aufschraubschelle Typ 87 (GGG) DN 250, 4" AG x 3 1/4" IG
00870194	Aufschraubschelle Typ 87 (GGG) DN 300, 4" AG x 3 1/4" IG

Combi-Blasensetzschelle, Flachbügel

passend zu Doppelblasensetzgerät DN 80 - 300

Art. Nr.	Produkt
30060032	Combi-Blasensetzschelle ASSB Typ 023, DN 80
30060033	Combi-Blasensetzschelle ASSB Typ 023, DN 100
30060034	Combi-Blasensetzschelle ASSB Typ 023, DN 125 - 150
30060035	Combi-Blasensetzschelle ASSB Typ 023, DN 225 - 250
30060036	Combi-Blasensetzschelle ASSB Typ 023, DN 300
30060037	Flachbügel Typ 20, für Stahlrohr, DN 80
30060038	Flachbügel Typ 20, für Stahlrohr, DN 100
30060039	Flachbügel Typ 20, für Stahlrohr, DN 125
30060040	Flachbügel Typ 20, für Stahlrohr, DN 150
30060041	Flachbügel Typ 20, für Guss- und Stahlrohr, DN 175
30060042	Flachbügel Typ 20, für Guss- und Stahlrohr, DN 200
30060043	Flachbügel Typ 20, für Guss- und Stahlrohr, DN 225
30060044	Flachbügel Typ 20, für Guss- und Stahlrohr, DN 250
30060045	Flachbügel Typ 20, für Guss- und Stahlrohr, DN 300

Fittings, Adapter, Absperrorgane

Absperrorgane Kugelhahn / Schieber

zu Anbohr- und Stopplegerät, Blasensetzgerät

Art. Nr.	Produkt
00800119	Kugelhahn 2 ½" IG x IG
00800108	Kugelhahn 3" IG x IG
00800110	Kugelhahn 4" IG x IG
00800112	Flachschieber DN 150/6"

Adapter zwischen Aufschweißmuffe und Kugelhahn

zu Anbohr- und Stopplegerät, Blasensetzgerät

Art. Nr.	Produkt
00800140	Adapter 2 ½" IG x AG
00800122	Adapter zwischen Aufschweißmuffe und Kugelhahn 3" AG x IG
00800116	Adapter zwischen Aufschweißmuffe und Kugelhahn 4" AG x IG

Verlängerung zwischen Kugelhahn und Dom

zu Anbohr- und Stopplegerät

Art. Nr.	Produkt
00800140	Adapter 2 ½" IG x AG
00800136	Adapter zwischen Kugelhahn und Gerät 3" AG x IG
00800118	Adapter zwischen Kugelhahn und Gerät 4"

Adapter Sondergewinde

zu Anbohr- und Stopplegerät, Blasensetzgerät

Art. Nr.	Produkt
20040203	Adapter M 50 x 3 AG links auf 2" IG
01000794	Adapter Manibs sattelstutzen auf 3" AG mit Griffen, O-Ring, Flügelschrauben
02810334	Adapter S+B Stopple auf Hütz Stopplegerät, Sonderausführung 1" HSE Stopple

Gewindeflansch

Art. Nr.	Produkt
20050048	Gewindeflansch, verzinkt, 1"
20050049	Gewindeflansch, verzinkt, 1 1/4"
20050050	Gewindeflansch, verzinkt, 1 1/2"
20050051	Gewindeflansch, verzinkt, 2"
20050052	Gewindeflansch, verzinkt, 2 1/2"
20050053	Gewindeflansch, verzinkt, 3"
20050054	Gewindeflansch, verzinkt, 4"
20050055	Gewindeflansch, verzinkt, 5"
20050056	Gewindeflansch, verzinkt, 6"

Schläuche zum Anbohr- und Stopplegerät, Blasensetzgerät

Art. Nr.	Produkt
00800115	Anschlussteile zu Begasungs- / Spülschlauch
00800007	10 m Entgasungsschlauch mit Kupplung Typ 26/Haken
00800269	10 m Kompressorschlauch mit beidseitiger Kompressorklauenkupplung

Schleusen

Schleusensystem 2 1/2"

Art. Nr.	Produkt
00840039	Schleuse mit AG 2 1/2" für Stopfensetzstange und Magnetstange, passend zu: Blasensetz-gerät DN 80 - 210 (300), HSE 1" - 2"
00840011	Stopfensetzstange, 480 mm, SW24, passend zu: HSE 1" - 2", Gasschleuse AG 2 1/2"
00850015	Magnetstange, 800 mm, passend zu: Blasensetzgerät DN 80-210(300), HSE 2 1/2", Schleuse 2 1/2"-3"

Schleusensystem 4"

Art. Nr.	Produkt
00840052	Schleuse AG 4" für Stopfensetz- und Magnetstange, passend zu: Blasensetzgerät DN 200-300, HSE 3"
00840016	Stopfensetzstange, 480 mm, SW32, passend zu: HSE 3", Blasensetzgerät DN 200-300, Gasschleuse AG 4"
00850016	Magnetstange, 1000 mm,passend zu: Blasensetzgerät DN 200-300, HSE 3", Schleuse 4"

Schleusensystem 6"

Art. Nr.	Produkt
00840056	Schleuse mit Flansch DN 150 für Stopfensetz- und Magnetstange, passend zu: Blasensetzgerät DN 300-500(600)
00840022	Stopfensetzstange, 650 mm, SW41, passend zu: Blasensetzgerät DN 300-500(600), Schleuse 6"
00850028	Magnetstange, 1300 mm, passend zu: Blasensetzgerät DN 300-500(600), Schleuse 6"

Stopfen-Setzstange

Art. Nr.	Produkt
00840063	Stopfen-Setzgestängefür FRIATEC-Stopfen, Vierkant 19 mm
01000777	Stopfen-/ Ventilsetzstange für "Manibs-"Stopfen und Ventile mit Sechskant 38 mm
00840080	Stopfensetzstange System Hütz, SW 24

Klemmhalterung Quickfix für glatte Rohrenden

für PE und Stahl Rohre

Art. Nr.	Produkt
20010109	Klemmhalterung Quickfix PE, DA 32
20010053	Klemmhalterung Quickfix PE, DA 50
20010074	Klemmhalterung Quickfix PE, DA 63
20010102	Klemmhalterung Quickfix PE, DA 75
20010088	Klemmhalterung Quickfix PE, DA 90
20010121	Klemmhalterung Quickfix PE, DA 110
20010137	Klemmhalterung Quickfix PE, DA 160
20010067	Klemmhalterung Quickfix St, DN 40
20010081	Klemmhalterung Quickfix St, DN 50
20010095	Klemmhalterung Quickfix St, DN 80
20010129	Klemmhalterung Quickfix St, DN 100
20010145	Klemmhalterung Quickfix St, DN 150

Adapter für Blasensetzgerät

Art. Nr.	Produkt
01000790	Adapter für Quickfix auf Blasensetzgerät 3" AG x 2 1/2" IG
01001001	Adapter für Quickfix auf Blasensetzgerät 4" AG x 2 1/2" IG
01001002	Adapter für Quickfix auf Blasensetzgerät 6" AG x 2 1/2" IG

Bypass Sets

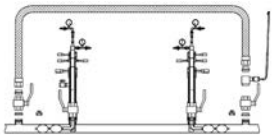

Zubehör für Bypass DN 50

Art. Nr.	Produkt
00870127	Aufschweißmuffe 2 1/2" AG x 2" IG
00840029	Aufschweißstopfen 2" AG mit O-Ring 2" AG
00800140	Adapter 2 ½" IG x AG
00800119	Kugelhahn 2 ½" IG x IG
02810243	Adapter für Bypass, DN 50, 2 1/2" AG x 2" AG
02810068	Adapter 2 1/2" IG x AG
00800007	10 m Entgasungsschlauch mit Kupplung Typ 26/Haken
02810067	Bypass - V2A Schlauch DN 50, 10,00 m

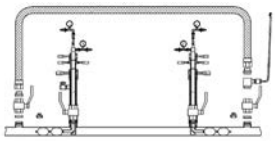

Zubehör für Bypass DN 80

Art. Nr.	Produkt
00870004	Aufschweißmuffe 4" AG x 3 1/4" IG
00840031	Aufschweißstopfen 3 1/4" AG mit O-Ring 3 1/4" AG
00800116	Adapter zwischen Aufschweißmuffe und Kugelhahn 4" AG x IG
00800110	Kugelhahn 4" IG x IG
02810070	Adapter 4" AG x 4" IG
02810069	Adapter für Bypass, DN 80, 4" AG x 3" AG
00800007	10 m Entgasungsschlauch mit Kupplung Typ 26/Haken
02810073	Bypass - V2A Schlauch, 10 m, DN 75

Transportkisten

Art. Nr.	Produkt
00800144	Holzkoffer für Blasensetzgeräte, DN 80 - 210
20040012	Stahlkoffer Maxi für Anbohr- und Stopplegerät
00800291	Stahlkoffer für Blasensetzgeräte, DN 200 - 300
00800114	Stahlkoffer für Blasensetzgeräte DN 300 - 500

Handsetzblasen

Handsetzblasen sind für den Einsatz unter kontrollierter Gasausströmung geeignet und **sind unverzichtbar für "nicht-planbare" Arbeiten laut DGUV 100-500 Kapitel 2.31 mit erhöhter Gefährdung**.

Städtler+Beck verfügt über eine Vielzahl an Varianten von Handsetzblasen, um für jede Aufgabenstellung das passende Produkt für Sie bereitzuhalten. So sind die Blasen in einem Größenbereich von **DN 40 bis DN 2000** lieferbar. Außerdem können verschiedenste Außenhüllen immer passend zu Ihren Anforderungen ausgewählt werden, z.B.:

- feuerfeste Hüllen, zum Sperren von Leitungen bei Schweißarbeiten
- chemikalienbeständige Hüllen
- Hochdruckhüllen

Darüber hinaus sind alle Blasen in verschiedensten Ausstattungsmöglichkeiten verfügbar, z.B.:

- starren oder flexiblen Gestänge
- verschiedene Prüfköpfe
- mit und ohne Gummiverschluss-Stopfen
- Einzel- und Doppelblasen
- alle handelsüblichen Anschlüsse
- mit und ohne Absperrorgan

Sollten Sie nicht das passende finden oder eine Sondergröße wünschen, bieten wir Ihnen gerne schnell und unkompliziert eine Lösung auf Anfrage an.

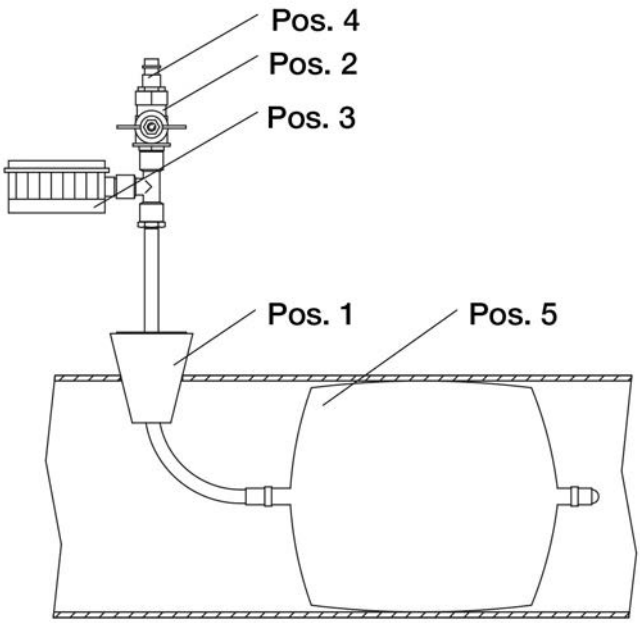

Aufbau

Pos.	Bezeichnung
Pos. 1	Stopfen
Pos. 2	Kugelhahn
Pos. 3	Prüfkopf
Pos. 4	Anschluss
Pos. 5	Absperrblase

Lieferumfang

- Gestänge
- Blasengrundkörper
- Außenhülle
- Armatur

Alle Handsetzblasen werden komplett montiert geliefert und sind sofort einsatzfähig. Auf Anfrage passen wir den Lieferumfang darüberhinaus gerne für Sie an und versuchen für Ihre Aufgabe die bestmögliche Lösung zufinden.

Handsetzblasen mit konischem Gummiverschluss-Stopfen

MDA Einzel-Handsetz-Gasabsperrblase

mit konischem Gummistopfen, Kugelhahn und Manometer

Art. Nr.	Produkt
01100123	MDA Handsetzblase, mit T-Stück, Kugelhahn und Manometer, DN 50 - 80
01100124	MDA Handsetzblase, mit T-Stück, Kugelhahn und Manometer, DN 80 - 130
01100021	MDA Handsetzblase, mit T-Stück, Kugelhahn und Manometer, DN 100 - 160
01100125	MDA Handsetzblase, mit T-Stück, Kugelhahn und Manometer, DN 150 - 210
01100126	MDA Handsetzblase, mit T-Stück, Kugelhahn und Manometer, DN 200 - 315
01100127	MDA Handsetzblase, mit T-Stück, Kugelhahn und Manometer, DN 300 - 500

MDA Einzel-Handsetz-Gasabsperrblase mit Vordruckmessung

mit konischem Gummistopfen, Kugelhahn und Manometer

Art. Nr.	Produkt
01100128	MDA Handsetzblase, mit T-Stück, Kugelhahn und Manometer, DN 50 - 80
01100129	MDA Handsetzblase, mit T-Stück, Kugelhahn und Manometer, DN 80 - 130
01100130	MDA Handsetzblase, mit T-Stück, Kugelhahn und Manometer, DN 100 - 160
01100131	MDA Handsetzblase, mit T-Stück, Kugelhahn und Manometer, DN 150 - 210
01100132	MDA Handsetzblase, mit T-Stück, Kugelhahn und Manometer, DN 200 - 315
01100030	MDA Handsetzblase, mit T-Stück, Kugelhahn und Manometer, DN 300 - 500

mit Prüfkopf

bestehend aus: T-Stück, Kugelhahn und Manometer

Art. Nr.	Produkt
01200001	Einzelblase, mit T-Stück, Kugelhahn und Manometer, DN 40
01200002	Einzelblase, mit T-Stück, Kugelhahn und Manometer, DN 50
01200003	Einzelblase, mit T-Stück, Kugelhahn und Manometer, DN 60
01200004	Einzelblase, mit T-Stück, Kugelhahn und Manometer, DN 80
01200005	Einzelblase, mit T-Stück, Kugelhahn und Manometer, DN 100
01200006	Einzelblase, mit T-Stück, Kugelhahn und Manometer, DN 110
01200007	Einzelblase, mit T-Stück, Kugelhahn und Manometer, DN 125
01200008	Einzelblase, mit T-Stück, Kugelhahn und Manometer, DN 150
01200009	Einzelblase, mit T-Stück, Kugelhahn und Manometer, DN 160
01200010	Einzelblase, mit T-Stück, Kugelhahn und Manometer, DN 175
01200011	Einzelblase, mit T-Stück, Kugelhahn und Manometer, DN 200
01200012	Einzelblase, mit T-Stück, Kugelhahn und Manometer, DN 210
01200013	Einzelblase, mit T-Stück, Kugelhahn und Manometer, DN 225
01200014	Einzelblase, mit T-Stück, Kugelhahn und Manometer, DN 250
01200015	Einzelblase, mit T-Stück, Kugelhahn und Manometer, DN 260
01200016	Einzelblase, mit T-Stück, Kugelhahn und Manometer, DN 300
01200017	Einzelblase, mit T-Stück, Kugelhahn und Manometer, DN 310
01200018	Einzelblase, mit T-Stück, Kugelhahn und Manometer, DN 350
01200019	Einzelblase, mit T-Stück, Kugelhahn und Manometer, DN 400
01200020	Einzelblase, mit T-Stück, Kugelhahn und Manometer, DN 450
01200021	Einzelblase, mit T-Stück, Kugelhahn und Manometer, DN 500
01200107	Einzelblase, mit T-Stück, Kugelhahn und Manometer, DN 550
01200023	Einzelblase, mit T-Stück, Kugelhahn und Manometer, DN 600
01200024	Einzelblase, mit T-Stück, Kugelhahn und Manometer, DN 650
01200025	Einzelblase, mit T-Stück, Kugelhahn und Manometer, DN 700
01200026	Einzelblase, mit T-Stück, Kugelhahn und Manometer, DN 750
01200027	Einzelblase, mit T-Stück, Kugelhahn und Manometer, DN 800
01200028	Einzelblase, mit T-Stück, Kugelhahn und Manometer, DN 900
01200029	Einzelblase, mit T-Stück, Kugelhahn und Manometer, DN 1000
01200030	Einzelblase, mit T-Stück, Kugelhahn und Manometer, DN 1100
01200031	Einzelblase, mit T-Stück, Kugelhahn und Manometer, DN 1200
01200032	Einzelblase, mit T-Stück, Kugelhahn und Manometer, DN 1300
01200033	Einzelblase, mit T-Stück, Kugelhahn und Manometer, DN 1400
01200034	Einzelblase, mit T-Stück, Kugelhahn und Manometer, DN 1500
01200035	Einzelblase, mit T-Stück, Kugelhahn und Manometer, DN 1600

Handsetzblasen mit konischen Gummiverschluss-Stopfen und Vordruckmessung

Handsetzblasen mit Vordruckmessung

inkl. Prüfkopf bestehend aus: Kreuz-Stück, zwei Kugelhähnen und Manometer

Art. Nr.	Produkt
01400001	Einzelblase, mit 2 Kugelhähnen, DN 40
01400002	Einzelblase, mit 2 Kugelhähnen, DN 50
01400003	Einzelblase, mit 2 Kugelhähnen, DN 60
01400004	Einzelblase, mit 2 Kugelhähnen, DN 80
01400005	Einzelblase, mit 2 Kugelhähnen, DN 100
01400006	Einzelblase, mit 2 Kugelhähnen, DN 110
01400007	Einzelblase, mit 2 Kugelhähnen, DN 125
01400008	Einzelblase, mit 2 Kugelhähnen, DN 150
01400009	Einzelblase, mit 2 Kugelhähnen, DN 160
01400010	Einzelblase, mit 2 Kugelhähnen, DN 175
01400011	Einzelblase, mit 2 Kugelhähnen, DN 200
01400012	Einzelblase, mit 2 Kugelhähnen, DN 210
01400013	Einzelblase, mit 2 Kugelhähnen, DN 225
01400014	Einzelblase, mit 2 Kugelhähnen, DN 250
01400015	Einzelblase, mit 2 Kugelhähnen, DN 260
01400016	Einzelblase, mit 2 Kugelhähnen, DN 300
01400017	Einzelblase, mit 2 Kugelhähnen, DN 310
01400018	Einzelblase, mit 2 Kugelhähnen, DN 350
01400019	Einzelblase, mit 2 Kugelhähnen, DN 400
01400020	Einzelblase, mit 2 Kugelhähnen, DN 450
01400021	Einzelblase, mit 2 Kugelhähnen, DN 500
01400022	Einzelblase, mit 2 Kugelhähnen, DN 550
01400023	Einzelblase, mit 2 Kugelhähnen, DN 600
01400024	Einzelblase, mit 2 Kugelhähnen, DN 650
01400025	Einzelblase, mit 2 Kugelhähnen, DN 700
01400026	Einzelblase, mit 2 Kugelhähnen, DN 750
01400027	Einzelblase, mit 2 Kugelhähnen, DN 800
01400028	Einzelblase, mit 2 Kugelhähnen, DN 900
01400029	Einzelblase, mit 2 Kugelhähnen, DN 1000
01400030	Einzelblase, mit 2 Kugelhähnen, DN 1100
01400031	Einzelblase, mit 2 Kugelhähnen, DN 1200
01400032	Einzelblase, mit 2 Kugelhähnen, DN 1300
01400033	Einzelblase, mit 2 Kugelhähnen, DN 1400
01400034	Einzelblase, mit 2 Kugelhähnen, DN 1500
01400035	Einzelblase, mit 2 Kugelhähnen, DN 1600
01400036	Einzelblase, mit 2 Kugelhähnen, DN 2000

Doppel-Handsetzblasenblasen mit extra starker Hülle

ohne Zwischenentlüftung

inkl. mech. verpressbarem Gummistopfen, Prüfkopf bestehend aus T-Stück, Kugelhahn und Manometer

Art. Nr.	Produkt
01700001	Doppelblase, ohne Zwischenentlüftung, eigene Luftzuführung, DN 80
01700002	Doppelblase, ohne Zwischenentlüftung, eigene Luftzuführung, DN 100
01700003	Doppelblase, ohne Zwischenentlüftung, eigene Luftzuführung, DN 110
01700004	Doppelblase, ohne Zwischenentlüftung, eigene Luftzuführung, DN 125
01700005	Doppelblase, ohne Zwischenentlüftung, eigene Luftzuführung, DN 150
01700006	Doppelblase, ohne Zwischenentlüftung, eigene Luftzuführung, DN 160
01700007	Doppelblase, ohne Zwischenentlüftung, eigene Luftzuführung, DN 175
01700008	Doppelblase, ohne Zwischenentlüftung, eigene Luftzuführung, DN 200
01700009	Doppelblase, ohne Zwischenentlüftung, eigene Luftzuführung, DN 210
01700010	Doppelblase, ohne Zwischenentlüftung, eigene Luftzuführung, DN 225
01700011	Doppelblase, ohne Zwischenentlüftung, eigene Luftzuführung, DN 250
01700012	Doppelblase, ohne Zwischenentlüftung, eigene Luftzuführung, DN 260
01700013	Doppelblase, ohne Zwischenentlüftung, eigene Luftzuführung, DN 300
01700014	Doppelblase, ohne Zwischenentlüftung, eigene Luftzuführung, DN 310
01700015	Doppelblase, ohne Zwischenentlüftung, eigene Luftzuführung, DN 350
01700016	Doppelblase, ohne Zwischenentlüftung, eigene Luftzuführung, DN 400
01700017	Doppelblase, ohne Zwischenentlüftung, eigene Luftzuführung, DN 450
01700018	Doppelblase, ohne Zwischenentlüftung, eigene Luftzuführung, DN 500
01700019	Doppelblase, ohne Zwischenentlüftung, eigene Luftzuführung, DN 550
01700020	Doppelblase, ohne Zwischenentlüftung, eigene Luftzuführung, DN 600
01700021	Doppelblase, ohne Zwischenentlüftung, eigene Luftzuführung, DN 650
01700022	Doppelblase, ohne Zwischenentlüftung, eigene Luftzuführung, DN 700
01700023	Doppelblase, ohne Zwischenentlüftung, eigene Luftzuführung, DN 750
01700024	Doppelblase, ohne Zwischenentlüftung, eigene Luftzuführung, DN 800

mit Zwischenentlüftung

inkl. mech. verpressbarem Gummistopfen, Prüfkopf bestehend aus T-Stück, zwei Kugelhähne und Manometer

Art. Nr.	Produkt
01710001	Doppelblase, mit Zwischenentlüftung, eigene Luftzuführung, DN 80
01710002	Doppelblase, mit Zwischenentlüftung, eigene Luftzuführung, DN 100
01710003	Doppelblase, mit Zwischenentlüftung, eigene Luftzuführung, DN 110
01710004	Doppelblase, mit Zwischenentlüftung, eigene Luftzuführung, DN 125
01710005	Doppelblase, mit Zwischenentlüftung, eigene Luftzuführung, DN 150
01710006	Doppelblase, mit Zwischenentlüftung, eigene Luftzuführung, DN 160
01710007	Doppelblase, mit Zwischenentlüftung, eigene Luftzuführung, DN 175
01710008	Doppelblase, mit Zwischenentlüftung, eigene Luftzuführung, DN 200
01710009	Doppelblase, mit Zwischenentlüftung, eigene Luftzuführung, DN 210
01710010	Doppelblase, mit Zwischenentlüftung, eigene Luftzuführung, DN 225
01710011	Doppelblase, mit Zwischenentlüftung, eigene Luftzuführung, DN 250
01710012	Doppelblase, mit Zwischenentlüftung, eigene Luftzuführung, DN 260
01710013	Doppelblase, mit Zwischenentlüftung, eigene Luftzuführung, DN 300
01710014	Doppelblase, mit Zwischenentlüftung, eigene Luftzuführung, DN 310
01710015	Doppelblase, mit Zwischenentlüftung, eigene Luftzuführung, DN 350
01710016	Doppelblase, mit Zwischenentlüftung, eigene Luftzuführung, DN 400

Schub-Handsetzblasen

mit Prüfkopf

bestehend aus T-Stück, Kugelhahn/Luftstecknippel Typ 26, Manometer

Art. Nr.	Produkt
01800001	Einzelblase, flexible Ausführung, mit Manometer, DN 40
01800002	Einzelblase, flexible Ausführung, mit Manometer, DN 50
01800003	Einzelblase, flexible Ausführung, mit Manometer, DN 60
01800004	Einzelblase, flexible Ausführung, mit Manometer, DN 80
01800005	Einzelblase, flexible Ausführung, mit Manometer, DN 100
01800006	Einzelblase, flexible Ausführung, mit Manometer, DN 110
01800007	Einzelblase, flexible Ausführung, mit Manometer, DN 125
01800008	Einzelblase, flexible Ausführung, mit Manometer, DN 150
01800009	Einzelblase, flexible Ausführung, mit Manometer, DN 160
01800010	Einzelblase, flexible Ausführung, mit Manometer, DN 175
01800011	Einzelblase, flexible Ausführung, mit Manometer, DN 200
01800012	Einzelblase, flexible Ausführung, mit Manometer, DN 210
01800013	Einzelblase, flexible Ausführung, mit Manometer, DN 225
01800014	Einzelblase, flexible Ausführung, mit Manometer, DN 250
01800015	Einzelblase, flexible Ausführung, mit Manometer, DN 260
01800016	Einzelblase, flexible Ausführung, mit Manometer, DN 300
01800017	Einzelblase, flexible Ausführung, mit Manometer, DN 310
01800018	Einzelblase, flexible Ausführung, mit Manometer, DN 350
01800019	Einzelblase, flexible Ausführung, mit Manometer, DN 400
01800020	Einzelblase, flexible Ausführung, mit Manometer, DN 450
01800021	Einzelblase, flexible Ausführung, mit Manometer, DN 500
01800022	Einzelblase, flexible Ausführung, mit Manometer, DN 550
01800023	Einzelblase, flexible Ausführung, mit Manometer, DN 600
01800024	Einzelblase, flexible Ausführung, mit Manometer, DN 650
01800025	Einzelblase, flexible Ausführung, mit Manometer, DN 700
01800026	Einzelblase, flexible Ausführung, mit Manometer, DN 750
01800027	Einzelblase, flexible Ausführung, mit Manometer, DN 800
01800028	Einzelblase, flexible Ausführung, mit Manometer, DN 900
01800029	Einzelblase, flexible Ausführung, mit Manometer, DN 1000
01800030	Einzelblase, flexible Ausführung, mit Manometer, DN 1100
01800031	Einzelblase, flexible Ausführung, mit Manometer, DN 1200
01800032	Einzelblase, flexible Ausführung, mit Manometer, DN 1300
01800033	Einzelblase, flexible Ausführung, mit Manometer, DN 1400
01800034	Einzelblase, flexible Ausführung, mit Manometer, DN 1500
01800035	Einzelblase, flexible Ausführung, mit Manometer, DN 1600

mit Chloropren Hülle

mit Schnellverschlusskupplung Typ 26 und Chloroprenhülle, öl- und chemikalienbeständig

Art. Nr.	Produkt
01820001	Schubgasabsperrblase, CR Hülle, DN 50
01820002	Schubgasabsperrblase, CR Hülle, DN 60
01820003	Schubgasabsperrblase, CR Hülle, DN 80
01820004	Schubgasabsperrblase, CR Hülle, DN 100
01820005	Schubgasabsperrblase, CR Hülle, DN 110
01820006	Schubgasabsperrblase, CR Hülle, DN 125
01820007	Schubgasabsperrblase, CR Hülle, DN 150
01820008	Schubgasabsperrblase, CR Hülle, DN 160
01820009	Schubgasabsperrblase, CR Hülle, DN 175
01820010	Schubgasabsperrblase, CR Hülle, DN 200
01820011	Schubgasabsperrblase, CR Hülle, DN 210
01820012	Schubgasabsperrblase, CR Hülle, DN 225
01820013	Schubgasabsperrblase, CR Hülle, DN 250
01820014	Schubgasabsperrblase, CR Hülle, DN 260
01820015	Schubgasabsperrblase, CR Hülle, DN 300
01820016	Schubgasabsperrblase, CR Hülle, DN 310
01820017	Schubgasabsperrblase, CR Hülle, DN 350
01820018	Schubgasabsperrblase, CR Hülle, DN 400
01820019	Schubgasabsperrblase, CR Hülle, DN 450
01820020	Schubgasabsperrblase, CR Hülle, DN 500
01820021	Schubgasabsperrblase, CR Hülle, DN 550
01820022	Schubgasabsperrblase, CR Hülle, DN 600
01820023	Schubgasabsperrblase, CR Hülle, DN 650
01820024	Schubgasabsperrblase, CR Hülle, DN 700
01820025	Schubgasabsperrblase, CR Hülle, DN 750
01820026	Schubgasabsperrblase, CR Hülle, DN 800
01820027	Schubgasabsperrblase, CR Hülle, DN 900
01820028	Schubgasabsperrblase, CR Hülle, DN 1000
01820029	Schubgasabsperrblase, CR Hülle, DN 1100
01820030	Schubgasabsperrblase, CR Hülle, DN 1200
01820031	Schubgasabsperrblase, CR Hülle, DN 1300
01820032	Schubgasabsperrblase, CR Hülle, DN 1400
01820033	Schubgasabsperrblase, CR Hülle, DN 1500
01820034	Schubgasabsperrblase, CR Hülle, DN 1600

Doppel- und Einzelhandsetzblasen zum Formiergasschweißen

Doppelblasen

hiermit wird der Arbeitsraum beim Schweißen abgetrennt und kann gleichzeitig mit Formiergas befüllt werden

Art. Nr.	Produkt
01850034	Doppelblase, Hüllen aus alubeschichteter Glasfaser, Abstand 630 mm, DN 50
01850035	Doppelblase, Hüllen aus alubeschichteter Glasfaser, Abstand 660 mm, DN 60
01850036	Doppelblase, Hüllen aus alubeschichteter Glasfaser, Abstand 670 mm, DN 80
01850037	Doppelblase, Hüllen aus alubeschichteter Glasfaser, Abstand 600 mm, DN 100
01850038	Doppelblase, Hüllen aus alubeschichteter Glasfaser, Abstand 600 mm, DN 110
01850039	Doppelblase, Hüllen aus alubeschichteter Glasfaser, Abstand 650 mm, DN 125
01850040	Doppelblase, Hüllen aus alubeschichteter Glasfaser, Abstand 600 mm, DN 140
01850041	Doppelblase, Hüllen aus alubeschichteter Glasfaser, Abstand 600 mm, DN 150
01850042	Doppelblase, Hüllen aus alubeschichteter Glasfaser, Abstand 600 mm, DN 160
01850043	Doppelblase, Hüllen aus alubeschichteter Glasfaser, Abstand 700 mm, DN 175
01850044	Doppelblase, Hüllen aus alubeschichteter Glasfaser, Abstand 700 mm, DN 200
01850045	Doppelblase, Hüllen aus alubeschichteter Glasfaser, Abstand 700 mm, DN 210
01850046	Doppelblase, Hüllen aus alubeschichteter Glasfaser, Abstand 700 mm, DN 225
01850047	Doppelblase, Hüllen aus alubeschichteter Glasfaser, Abstand 700 mm, DN 250
01850048	Doppelblase, Hüllen aus alubeschichteter Glasfaser, Abstand 700 mm, DN 260
01850049	Doppelblase, Hüllen aus alubeschichteter Glasfaser, Abstand 800 mm, DN 300
01850050	Doppelblase, Hüllen aus alubeschichteter Glasfaser, Abstand 800 mm, DN 310
01850051	Doppelblase, Hüllen aus alubeschichteter Glasfaser, Abstand 960 mm, DN 350
01850052	Doppelblase, Hüllen aus alubeschichteter Glasfaser, Abstand 900 mm, DN 400
01850053	Doppelblase, Hüllen aus alubeschichteter Glasfaser, Abstand 880 mm, DN 450
01850054	Doppelblase, Hüllen aus alubeschichteter Glasfaser, Abstand 880 mm, DN 500
01850055	Doppelblase, Hüllen aus alubeschichteter Glasfaser, Abstand 980 mm, DN 550
01850056	Doppelblase, Hüllen aus alubeschichteter Glasfaser, Abstand 980 mm, DN 600
01850057	Doppelblase, Hüllen aus alubeschichteter Glasfaser, Abstand 980 mm, DN 650
01850058	Doppelblase, Hüllen aus alubeschichteter Glasfaser, Abstand 1080 mm, DN 700
01850059	Doppelblase, Hüllen aus alubeschichteter Glasfaser, Abstand 1180 mm, DN 750
01850060	Doppelblase, Hüllen aus alubeschichteter Glasfaser, Abstand 1180 mm, DN 800

Zubehör Doppelblasen zum Formiergasschweißen

Art. Nr.	Produkt
01850061	Schlauchpaket zu Formiergasblase DN 40-375
01850062	Schlauchpaket zu Formiergasblase DN 400-600
01850063	Schlauchpaket zu Formiergasblase DN 700-800
01850065	Schlaupaket zu Formiergasblase 1m Verlängerung, 1,00

Einzelblasen

mit 5m Zugseil, Ringöse und Schlauchschutz

Art. Nr.	Produkt
01860001	Einzelblase, Hülle aus aluminiumbeschichteter Glasfaser, DN 40
01860002	Einzelblase, Hülle aus aluminiumbeschichteter Glasfaser, DN 50
01860003	Einzelblase, Hülle aus aluminiumbeschichteter Glasfaser, DN 60
01860004	Einzelblase, Hülle aus aluminiumbeschichteter Glasfaser, DN 80
01860005	Einzelblase, Hülle aus aluminiumbeschichteter Glasfaser, DN 100
01860006	Einzelblase, Hülle aus aluminiumbeschichteter Glasfaser, DN 110
01860007	Einzelblase, Hülle aus aluminiumbeschichteter Glasfaser, DN 125
01860008	Einzelblase, Hülle aus aluminiumbeschichteter Glasfaser, DN 140
01860009	Einzelblase, Hülle aus aluminiumbeschichteter Glasfaser, DN 150
01860010	Einzelblase, Hülle aus aluminiumbeschichteter Glasfaser, DN 160
01860011	Einzelblase, Hülle aus aluminiumbeschichteter Glasfaser, DN 175
01860012	Einzelblase, Hülle aus aluminiumbeschichteter Glasfaser, DN 200
01860013	Einzelblase, Hülle aus aluminiumbeschichteter Glasfaser, DN 210
01860014	Einzelblase, Hülle aus aluminiumbeschichteter Glasfaser, DN 225
01860015	Einzelblase, Hülle aus aluminiumbeschichteter Glasfaser, DN 250
01860016	Einzelblase, Hülle aus aluminiumbeschichteter Glasfaser, DN 260
01860017	Einzelblase, Hülle aus aluminiumbeschichteter Glasfaser, DN 300
01860018	Einzelblase, Hülle aus aluminiumbeschichteter Glasfaser, DN 310
01860019	Einzelblase, Hülle aus aluminiumbeschichteter Glasfaser, DN 350
01860020	Einzelblase, Hülle aus aluminiumbeschichteter Glasfaser, DN 400
01860021	Einzelblase, Hülle aus aluminiumbeschichteter Glasfaser, DN 450
01860022	Einzelblase, Hülle aus aluminiumbeschichteter Glasfaser, DN 500
01860023	Einzelblase, Hülle aus aluminiumbeschichteter Glasfaser, DN 550
01860024	Einzelblase, Hülle aus aluminiumbeschichteter Glasfaser, DN 600
01860025	Einzelblase, Hülle aus aluminiumbeschichteter Glasfaser, DN 650
01860026	Einzelblase, Hülle aus aluminiumbeschichteter Glasfaser, DN 700
01860027	Einzelblase, Hülle aus aluminiumbeschichteter Glasfaser, DN 750
01860028	Einzelblase, Hülle aus aluminiumbeschichteter Glasfaser, DN 800
01860029	Einzelblase, Hülle aus aluminiumbeschichteter Glasfaser, DN 900
01860030	Einzelblase, Hülle aus aluminiumbeschichteter Glasfaser, DN 1000
01860031	Einzelblase, Hülle aus aluminiumbeschichteter Glasfaser, DN 1100

Ersatzhüllen und -gummiblasen

Ersatzhüllen zu S+B Gas-Absperrblasen

passend zu den Artikeln mit Kern-Nr.: 0090, 0091, 0095, 0120, 0130, 0140, 0145, 0150, 0180, 0185 und 0190

Art. Nr.	Produkt
00950074	MDH Kunststoffhülle, DN 40
00950075	MDH Kunststoffhülle, DN 50
00950076	MDH Kunststoffhülle, DN 60
01200147	MDH Kunststoffhülle, DN 75
01200117	MDH Kunststoffhülle, DN 100
00950077	MDH Kunststoffhülle, DN 110
01200120	MDH Kunststoffhülle, DN 125
01200118	MDH Kunststoffhülle, DN 150
00950078	MDH Kunststoffhülle, DN 160
00950079	MDH Kunststoffhülle, DN 175
01200121	MDH Kunststoffhülle, DN 200
00950080	MDH Kunststoffhülle, DN 210
01200122	MDH Kunststoffhülle, DN 250
01850081	MDH Kunststoffhülle, DN 260
01200123	MDH Kunststoffhülle, DN 300
00950082	MDH Kunststoffhülle, DN 310
00950083	MDH Kunststoffhülle, DN 350
00950084	MDH Kunststoffhülle, DN 400
00950085	MDH Kunststoffhülle, DN 450
01200158	MDH Kunststoffhülle, DN 500
00950087	MDH Kunststoffhülle, DN 550
00950088	MDH Kunststoffhülle, DN 600
00950089	MDH Kunststoffhülle, DN 700
00950090	MDH Kunststoffhülle, DN 750
00950091	MDH Kunststoffhülle, DN 800
01200157	MDH Kunststoffhülle, DN 900
00950093	MDH Kunststoffhülle, DN 1000
00950094	MDH Kunststoffhülle, DN 1100
00950095	MDH Kunststoffhülle, DN 1200
00950096	MDH Kunststoffhülle, DN 1300
00950097	MDH Kunststoffhülle, DN 1400
00950098	MDH Kunststoffhülle, DN 1500
00950099	MDH Kunststoffhülle, DN 1600

Ersatzhüllen zu S+B Gas-Absperrblasen mit extra starker Hülle

passend zu Artikel mit Kern-Nr.: 0160 und 0170

Art. Nr.	Produkt
01030001	HDH Spezial-Kunststoffhülle, DN 40
01030002	HDH Spezial-Kunststoffhülle, DN 50
01030003	HDH Spezial-Kunststoffhülle, DN 60
01030004	HDH Spezial-Kunststoffhülle, DN 80
01030005	HDH Spezial-Kunststoffhülle, DN 100
01030006	HDH Spezial-Kunststoffhülle, DN 110
01030007	HDH Spezial-Kunststoffhülle, DN 125
01030008	HDH Spezial-Kunststoffhülle, DN 150
01030009	HDH Spezial-Kunststoffhülle, DN 160
01030010	HDH Spezial-Kunststoffhülle, Dn 175
01030011	HDH Spezial-Kunststoffhülle, DN 200
01030012	HDH Spezial-Kunststoffhülle, DN 210
01030013	HDH Spezial-Kunststoffhülle, DN 250
01030014	HDH Spezial-Kunststoffhülle, DN 260
01030015	HDH Spezial-Kunststoffhülle, DN 275
01030016	HDH Spezial-Kunststoffhülle, DN 300
01030017	HDH Spezial-Kunststoffhülle, DN 310
01030018	HDH Spezial-Kunststoffhülle, DN 350
01030019	HDH Spezial-Kunststoffhülle, DN 400
01030020	HDH Spezial-Kunststoffhülle, DN 450
01030021	HDH Spezial-Kunststoffhülle, DN 500
01030022	HDH Spezial-Kunststoffhülle, DN 550
01030023	HDH Spezial-Kunststoffhülle, DN 600
01030024	HDH Spezial-Kunststoffhülle, DN 650
01030025	HDH Spezial-Kunststoffhülle, DN 700
01030026	HDH Spezial-Kunststoffhülle, DN 750
01030027	HDH Spezial-Kunststoffhülle, DN 800
01030028	HDH Spezial-Kunststoffhülle, DN 900
01030029	HDH Spezial-Kunststoffhülle, DN 1000
01030030	HDH Spezial-Kunststoffhülle, DN 1100
01030031	HDH Spezial-Kunststoffhülle, DN 1200
01030032	HDH Spezial-Kunststoffhülle, DN 1300
01030033	HDH Spezial-Kunststoffhülle, DN 1400
01030034	HDH Spezial-Kunststoffhülle, DN 1500
01030035	HDH Spezial-Kunststoffhülle, DN 1600

Ersatzhüllen zu allen S+B Formiergas-Absperrblasen

Art. Nr.	Produkt
01040001	FFH Hülle, aluminiumbeschichtete Glasfaserfolie, DN 50
01040002	FFH Hülle, aluminiumbeschichtete Glasfaserfolie, DN 60
01040003	FFH Hülle, aluminiumbeschichtete Glasfaserfolie, DN 80
01040004	FFH Hülle, aluminiumbeschichtete Glasfaserfolie, DN 100
01040005	FFH Hülle, aluminiumbeschichtete Glasfaserfolie, DN 110
01040006	FFH Hülle, aluminiumbeschichtete Glasfaserfolie, DN 125
01040007	FFH Hülle, aluminiumbeschichtete Glasfaserfolie, DN 140
01040008	FFH Hülle, aluminiumbeschichtete Glasfaserfolie, DN 150
01040009	FFH Hülle, aluminiumbeschichtete Glasfaserfolie, DN 160
01040010	FFH Hülle, aluminiumbeschichtete Glasfaserfolie, DN 175
01040011	FFH Hülle, aluminiumbeschichtete Glasfaserfolie, DN 200
01040012	FFH Hülle, aluminiumbeschichtete Glasfaserfolie, DN 210
01040013	FFH Hülle, aluminiumbeschichtete Glasfaserfolie, DN 250
01040015	FFH Hülle, aluminiumbeschichtete Glasfaserfolie, DN 300
01040016	FFH Hülle, aluminiumbeschichtete Glasfaserfolie, DN 310
01040016	FFH Hülle, aluminiumbeschichtete Glasfaserfolie, DN 310
01040017	FFH Hülle, aluminiumbeschichtete Glasfaserfolie, DN 350
01040018	FFH Hülle, aluminiumbeschichtete Glasfaserfolie, DN 400
01040019	FFH Hülle, aluminiumbeschichtete Glasfaserfolie, DN 450
01040020	FFH Hülle, aluminiumbeschichtete Glasfaserfolie, DN 500
01040021	FFH Hülle, aluminiumbeschichtete Glasfaserfolie, DN 550
01040022	FFH Hülle, aluminiumbeschichtete Glasfaserfolie, DN 600
01040023	FFH Hülle, aluminiumbeschichtete Glasfaserfolie, DN 650
01040024	FFH Hülle, aluminiumbeschichtete Glasfaserfolie, DN 700
01040025	FFH Hülle, aluminiumbeschichtete Glasfaserfolie, DN 750
01040026	FFH Hülle, aluminiumbeschichtete Glasfaserfolie, DN 800

Ersatz-Gummiblasen aus Naturkautschuk

passend zu Artikel mit Kern-Nr.: 0090, 0091, 0095, 0120, 0130, 0140, 0145, 0150, 0180, 0185, 0190, 0960 und 0961

Art. Nr.	Produkt
00950042	Ersatz-Gummiblase, Naturkautschuk, DN 50
00950043	Ersatz-Gummiblase, Naturkautschuk, DN 60
00950007	Ersatz-Gummiblase, Naturkautschuk, DN 80
00950020	Ersatz-Gummiblase, Naturkautschuk, DN 100
00950044	Ersatz-Gummiblase, Naturkautschuk, DN 125
00950027	Ersatz-Gummiblase, Naturkautschuk, DN 150
00950045	Ersatz-Gummiblase, Naturkautschuk, DN 175
00950032	Ersatz-Gummiblase, Naturkautschuk, DN 200
00950035	Ersatz-Gummiblase, Naturkautschuk, DN 250
00950039	Ersatz-Gummiblase, Naturkautschuk, DN 300
00950046	Ersatz-Gummiblase, Naturkautschuk, DN 350
00950047	Ersatz-Gummiblase, Naturkautschuk, DN 400
00950048	Ersatz-Gummiblase, Naturkautschuk, DN 450
00950049	Ersatz-Gummiblase, Naturkautschuk, DN 500
00950050	Ersatz-Gummiblase, Naturkautschuk, DN 600
00950051	Ersatz-Gummiblase, Naturkautschuk, DN 700
00950052	Ersatz-Gummiblase, Naturkautschuk, DN 800
00950053	Ersatz-Gummiblase, Naturkautschuk, DN 900
00950054	Ersatz-Gummiblase, Naturkautschuk, DN 1000
00950055	Ersatz-Gummiblase, Naturkautschuk, DN 1100
00950056	Ersatz-Gummiblase, Naturkautschuk, DN 1200
00950057	Ersatz-Gummiblase, Naturkautschuk, DN 1300
00950058	Ersatz-Gummiblase, Naturkautschuk, DN 1400
00950059	Ersatz-Gummiblase, Naturkautschuk, DN 1500
00950060	Ersatz-Gummiblase, Naturkautschuk, DN 1600
00950061	Ersatz-Gummiblase, Naturkautschuk, DN 1700
00950062	Ersatz-Gummiblase, Naturkautschuk, DN 1800
00950063	Ersatz-Gummiblase, Naturkautschuk, DN 1900
00950064	Ersatz-Gummiblase, Naturkautschuk, DN 2000

Ersatz-Gummiblasen für öl- und chemikalien beständige Blasen

passend zu Artikel mit Kern-Nr.: 0120, 0130, 0140, 0145, 0150, 0180, 0185, 0190, 0960 und 0961

Art. Nr.	Produkt
00120062	Ersatz-Gummiblase, CR (Chloroprene), DN 40
00120063	Ersatz-Gummiblase, CR (Chloroprene), DN 50
00120064	Ersatz-Gummiblase, CR (Chloroprene), DN 60
00120065	Ersatz-Gummiblase, CR (Chloroprene), DN 80
00120066	Ersatz-Gummiblase, CR (Chloroprene), DN 100
00120067	Ersatz-Gummiblase, CR (Chloroprene), DN 125
00120068	Ersatz-Gummiblase, CR (Chloroprene), DN 150
00120069	Ersatz-Gummiblase, CR (Chloroprene), DN 175
00120070	Ersatz-Gummiblase, CR (Chloroprene), DN 200
00120071	Ersatz-Gummiblase, CR (Chloroprene), DN 250
00120072	Ersatz-Gummiblase, CR (Chloroprene), DN 300
00120073	Ersatz-Gummiblase, CR (Chloroprene), DN 350
00120074	Ersatz-Gummiblase, CR (Chloroprene), DN 400
00120075	Ersatz-Gummiblase, CR (Chloroprene), DN 450
00120076	Ersatz-Gummiblase, CR (Chloroprene), DN 500
00120077	Ersatz-Gummiblase, CR (Chloroprene), DN 600
00120078	Ersatz-Gummiblase, CR (Chloroprene), DN 700
00120079	Ersatz-Gummiblase, CR (Chloroprene), DN 800
00120080	Ersatz-Gummiblase, CR (Chloroprene), DN 900
00120081	Ersatz-Gummiblase, CR (Chloroprene), DN 1000
00120082	Ersatz-Gummiblase, CR (Chloroprene), DN 1100
00120083	Ersatz-Gummiblase, CR (Chloroprene), DN 1200

Hausanschlusstechnik (HA)

HA-Handschuhschleuse

Geeignet für das Auswechseln der Hauptabsperreinrichtung (HAE) von 1" bis 3" und Armaturen bei in Betrieb befindlichen Gasleitungen der Hausinstallation.

Versions

Art. Nr.	Produkt
70000021	HA-Handschuhschleuse für Rechtshänder, 1"
70000018	HA-Handschuhschleuse für Rechtshänder, 1 1/2"
70000022	HA-Handschuhschleuse für Rechtshänder, 1 1/4"
70000019	HA-Handschuhschleuse für Rechtshänder, 2"
70000020	HA-Handschuhschleuse für Rechtshänder, 2 1/2"
70000023	HA-Handschuhschleuse für Rechtshänder, 3"

Lieferumfang

- Handschuhschleuse
- Schraubschelle

Schleuse für Gashaupthähne

Für das sichere Arbeiten an Gasleitungen, insbesondere für das Wechseln der Haupabsperrarmaturen im laufenden Betrieb.

Die Schleuse für Gashaupthähne ist ausgestattet mit einem Anschluss mit 1" bis 4" A.G. mit O-Ringdichtung, seitlichem Kugelhahn ¼" und einer Stopfbuchse mit Sechskantmutter SW32 für Blasengestänge.

Varianten

Art. Nr.	Produkt
02810037	Gas-Schleuse mit Kugelhahn, 1" AG
02810038	Gas-Schleuse mit Kugelhahn, 1 ¼" AG
02810039	Gas-Schleuse mit Kugelhahn, 1 ½" AG
02810040	Gas-Schleuse mit Kugelhahn, 2" AG
02810041	Gas-Schleuse mit Kugelhahn, 2 ½" AG
02810042	Gas-Schleuse mit Kugelhahn,, 3" AG
02810043	Gas-Schleuse mit Kugelhahn,, 4" AG

Lieferumfang

- Gasschleuse

Zubehör

Adapter für Schleusen

Art. Nr.	Produkt
02810062	Adapter 2" IG x 1" AG
02810063	Adapter 2" IG x 1 1/4" AG
02810064	Adapter 2" IG x 1 1/2" AG
02810065	Adapter 2" IG x 2 1/2" AG
02810066	Adapter 2" IG x 3" AG

HA-Gas-Blasen

Die HA-Blasen von S+B sind mehrdimensionale Blasen und können so mit nur zwei Geräten den gesamten Nennbereich von 3/4”- bis 2 1/2”-Leitungen abdecken. In Verbindung mit den Schleusen für HA-Blasen wird ein austrittsfreies Wechseln der Hauptabsperreinrichtung (HAE) im laufenden Betrieb gem. den Anforderungen der BGR500 ermöglicht.

Die Ausführung mit Kurzblase lässt ein gasloses Wechseln von Etagenzählern zu, ohne die Leitungen des gesamten Gebäudes absperren oder nachträglich entlüften zu müssen.

Geführt werden die HA-Blasen über ein starkwandiges PA-Schubrohr (Gestänge) mit eingearbeiteter Stahlspirale als Knickschutz. Die Gestängedurchmesser betragen 8, 10 und 12 mm. Die Standardbaulänge aller Geräte ist einschließlich Gestänge mit 0,8 m praxisgerecht bemessen. Die maximale Baulänge beträgt zehn Meter. Zum Befüllen der HA-Blasen können alle Ausführungen wahlweise mit Fahrrad- oder Autoventil geliefert werden.

Lieferumfang

Standardlänge: 800mm

Je nach Ausführung sind folgende Anschlüsse möglich:

- Fahrradventil
- Autoventil
- Kupplung Typ 20

Sonderanfertigungen sind auf Anfrage möglich.

Modell-Superflex - ø 8 mm

Art. Nr.	Produkt
02810089	HA-Blase Kurzblase, mit Fahrradventil, 3/4" - 1 1/4"
02810090	HA-Blase, Kurzblase, mit Autoventil, 3/4" - 1 1/4"
02810085	HA-Blase, Superflex, mit Fahrradventil, 3/4" - 1 1/4"
02810087	HA-Blase S+B, Superflex, Autoventil, 3/4" - 1 1/4"
02810086	HA-Blase S+B, Superflex, Fahrradventil, 1 1/2" - 2 1/2"
02810088	HA-Blase S+B, Superflex, Autoventil, 1 1/2" - 2 1/2"

Modell-Spezial - ø10mm

Art. Nr.	Produkt
02810081	HA-Blase, mit Fahrradventil, 3/4" - 1 1/4"
02810083	HA-Blase, mit Autoventil, 3/4" - 1 1/4"
02810082	HA-Blase, mit Fahrradventil 1 1/2" - 2 1/2"
02810084	HA-Blase, mit Autoventil 1 1/2" - 2 1/2"
02810093	HA-Blase, mit Autoventil 3" - 4"

Modell-Spezial - ø 12 mm

Art. Nr.	Produkt
02810091	HA-Blase mit Autoventil, 3"

PA-Rohr Verlängerung

Art. Nr.	Produkt
02810223	1,00 m PA-Rohr mit Stahlspirale ø 8 mm
02810224	1,00 m PA-Rohr mit Stahlspirale ø 10 mm

Ersatzteile für HA-Blasen

HA-Ersatzblasen

Art. Nr.	Produkt
02810129	HA-Ersatz-Kurzblase 3/4" - 1 1/4"
02810002	HA-Ersatzblase 3/4" - 1 1/4"
02810003	HA-Ersatzblase 1 1/2" - 2 1/2"

Zubehör für HA-Blasen

Handpumpe

Art. Nr.	Produkt
02810126	Kleine Handpumpe, T-Stück und Manometer 0-6 bar
99980234	Silikonspray

Spezialverschlußstopfen

Art. Nr.	Produkt
70000046	Spezialverschlußstopfen für Handschuhschleuse 3/4", DN 20
70000024	Spezialverschlußstopfen für Handschuhschleuse 1", DN 25
70000047	Spezialverschlußstopfen für Handschuhschleuse 1 1/4", DN 35
70000025	Spezialverschlußstopfen für Handschuhschleuse 1 1/2", DN 40
70000026	Spezialverschlußstopfen für Handschuhschleuse 2", DN 50
70000027	Spezialverschlußstopfen für Handschuhschleuse 2 1/2", DN 65

Rohrverschlüsse

Rohrverschlüsse dienen dem vorübergehenden Absperren von Rohrleitungen und kennzeichnen sich durch eine **simple Bedienbarkeit** aus und sind **sehr robust**. Außerdem lassen sich damit Dichtheitsprüfungen nach DIN EN 1610 **schnell und unkompliziert** vornehmen. Alle Rohrverschlüsse sind korrosionsbeständig.

Es gibt diese in verschiedensten Ausführungen, wie z.B.:

- mit mechanischer oder pneumatischer Betätigung
- in gesonderten Hochdruckvarianten
- mit und ohne Durchgang
- mit chemikalienbeständigen Dichtelementen
- mit ein oder mehreren Dichtelementen
- mit unterschiedlichen Spannverschraubungen
- mit allen handelsüblichen Anschlüssen
- mit Absprießplatte

Individuelle Lösungen sind auf Kundenwunsch lieferbar.

Bitte beachten Sie bei der Verwendung von Rohrverschlüssen immer die regelkonforme Sicherung der temporären Absperrmaßnahme bzw. Rohrverschlüsse müssen immer durch einen stabilen Verbau gesichert werden.

Übersichtstabelle Rohrverschlüsse

Eigenschaften	346	347	345mech	345pneu	300mech	300pneu	330	350	360	402	420	441
Gummi konisch										x	x	x
Gummi zylindr.	x	x	x	x	x	x	x	x	x	x	x	x
mit Durchgang	x	x		x	x	x		x	x	x		
mit Kugelhahn				x	x	x		x	x			x
1x Gummidichtung	x		x	x					x	x	x	x
2x Gummidichtung		x			x	x	x	x				
3x Gummidichtung												
mit Manometer												x

Rohrverschlüsse - mechanisch

Rohrverschlüsse für drucklose Anwendung

mit einem Gummiring (Typ 346)

Art. Nr.	Produkt
03460001	Rohrverschluss, drucklose Anwendung, DN 12
03460002	Rohrverschluss, drucklose Anwendung, DN 19
03460003	Rohrverschluss, drucklose Anwendung, DN 25
03460004	Rohrverschluss, drucklose Anwendung, DN 32
03460005	Rohrverschluss, drucklose Anwendung, DN 40
03460006	Rohrverschluss, drucklose Anwendung, DN 50
03460007	Rohrverschluss, drucklose Anwendung, DN 65
03460008	Rohrverschluss, drucklose Anwendung, DN 75
03460009	Rohrverschluss, drucklose Anwendung, DN 85
03460010	Rohrverschluss, drucklose Anwendung, DN 100
03460011	Rohrverschluss, drucklose Anwendung, DN 114
03460012	Rohrverschluss, drucklose Anwendung, DN 125
03460013	Rohrverschluss, drucklose Anwendung, DN 150
03460014	Rohrverschluss, drucklose Anwendung, DN 175
03460015	Rohrverschluss, drucklose Anwendung, DN 200
03460016	Rohrverschluss, drucklose Anwendung, DN 225
03460017	Rohrverschluss, drucklose Anwendung, DN 250
03460018	Rohrverschluss, drucklose Anwendung, DN 275
03460019	Rohrverschluss, drucklose Anwendung, DN 300
03460020	Rohrverschluss, drucklose Anwendung, DN 350
03460021	Rohrverschluss, drucklose Anwendung, DN 375
03460022	Rohrverschluss, drucklose Anwendung, DN 400
03460023	Rohrverschluss, drucklose Anwendung, DN 430
03460024	Rohrverschluss, drucklose Anwendung, DN 450
03460025	Rohrverschluss, drucklose Anwendung, DN 475
03460026	Rohrverschluss, drucklose Anwendung, DN 500
03460027	Rohrverschluss, drucklose Anwendung, DN 525
03460028	Rohrverschluss, drucklose Anwendung, DN 550
03460029	Rohrverschluss, drucklose Anwendung, DN 580
03460030	Rohrverschluss, drucklose Anwendung, DN 600
03460031	Rohrverschluss, drucklose Anwendung, DN 650
03460032	Rohrverschluss, drucklose Anwendung, DN 675
03460033	Rohrverschluss, drucklose Anwendung, DN 700
03460034	Rohrverschluss, drucklose Anwendung, DN 750
03460035	Rohrverschluss, drucklose Anwendung, DN 800
03460036	Rohrverschluss, drucklose Anwendung, DN 900
03460037	Rohrverschluss, drucklose Anwendung, DN 1000

Rohrverschluss (Typ 345)

DN 12 bis DN 75

- hochwertige Ausführung

Art. Nr.	Produkt
03450049	Rohr-Endverschluss, Stopfenform, DN 12, Gegendruck 30,0 bar
03450846	Rohr-Endverschluss, Stopfenform, DN 13, Gegendruck 30,0 bar
03450063	Rohr-Endverschluss, Stopfenform, DN 14, Gegendruck 30,0 bar
03450839	Rohr-Endverschluss, Stopfenform, DN 16, Gegendruck 30,0bar
03450070	Rohr-Endverschluss, Stopfenform, DN 20, Gegendruck 30,0 bar
03450083	Rohr-Endverschluss, Stopfenform, DN 25, Gegendruck 30,0 bar
03450089	Rohr-Endverschluss, Stopfenform, DN 30, Gegendruck 25,0 bar
03450090	Rohr-Endverschluss, Stopfenform, DN 35, Gegendruck 20,0 bar
03450101	Rohr-Endverschluss, Stopfenform, DN 40, Gegendruck 20,0 bar
03451025	Rohr-Endverschluss, Stopfenform, DN 45, Gegendruck 20,0 bar
03450105	Rohr-Endverschluss, Stopfenform, DN 50, Gegendruck 20,0 bar
03451008	Rohr-Endverschluss, Stopfenform, DN 55, Gegendruck 15,0 bar
03450113	Rohr-Endverschluss, Stopfenform, DN 60, Gegendruck 15,0 bar
03450121	Rohr-Endverschluss, Stopfenform, DN 65, Gegendruck 15,0 bar
03450125	Rohr-Endverschluss, Stopfenform, DN 70, Gegendruck 10,0 bar
03450129	Rohr-Endverschluss, Stopfenform, DN 75, Gegendruck 8,0 bar

DN 80 bis DN 600

- hochwertige Ausführung

Art. Nr.	Produkt
03450139	Rohr-Endverschluss, mechanisch, DN 80, Gegendruck 3,6 bar
03450152	Rohr-Endverschluss, mechanisch, DN 90, Gegendruck 3,3 bar
03450160	Rohr-Endverschluss, mechanisch, DN 100, Gegendruck 3,0 bar
03450164	Rohr-Endverschluss, mechanisch, DN 110, Gegendruck 2,8 bar
03450168	Rohr-Endverschluss, mechanisch, DN 125, Gegendruck 2,7 bar
03450171	Rohr-Endverschluss, mechanisch, DN 130, Gegendruck 2,6 bar
03450174	Rohr-Endverschluss, mechanisch, DN 140, Gegendruck 2,5 bar
03450177	Rohr-Endverschluss, mechanisch, DN 150, Gegendruck 2,4 bar
03450180	Rohr-Endverschluss, mechanisch, DN 160, Gegendruck 2,2 bar
03450188	Rohr-Endverschluss, mechanisch, DN 175, Gegendruck 2,1 bar
03450192	Rohr-Endverschluss, mechanisch, DN 190, Gegendruck 1,9 bar
03450195	Rohr-Endverschluss, mechanisch, DN 200, Gegendruck 1,8 bar
03450198	Rohr-Endverschluss, mechanisch, DN 210, Gegendruck 1,7 bar
03450206	Rohr-Endverschluss, mechanisch, DN 225, Gegendruck 1,6 bar
03450219	Rohr-Endverschluss, mechanisch, DN 235, Gegendruck 1,6 bar
03450224	Rohr-Endverschluss, mechanisch, DN 250, Gegendruck 1,5 bar
03450228	Rohr-Endverschluss, mechanisch, DN 260, Gegendruck 1,3 bar
03450716	Rohr-Endverschluss, mechanisch, DN 275, Gegendruck 1,2bar
03450232	Rohr-Endverschluss, mechanisch, DN 300, Gegendruck 1,2 bar
03450247	Rohr-Endverschluss, mechanisch, DN 310, Gegendruck 1,0 bar
03450250	Rohr-Endverschluss, mechanisch, DN 350, Gegendruck 0,9 bar
03450263	Rohr-Endverschluss, mechanisch, DN 400, Gegendruck 0,6 bar
03450268	Rohr-Endverschluss, mechanisch, DN 450, Gegendruck 0,5 bar
03450273	Rohr-Endverschluss, mechanisch, DN 500, Gegendruck 0,5 bar
03450278	Rohr-Endverschluss, mechanisch, DN 600, Gegendruck 0,5 bar

Aufpreisliste zur Sicherheitsspannverschraubung

Art. Nr.	Produkt
03000764	Aufpreis für Sicherheits-Spezialmutter M10 zu Art. 345 DN 16-40
03000765	Aufpreis für Sicherheits-Spezialmutter M12 zu Art. 345 DN 55
03000766	Aufpreis für Sicherheits-Spezialmutter M16 zu Art. 345 DN 70-100

DN 25 bis DN 600 mit Durchgang

- Durchgang mit Kugelhahn

Art. Nr.	Produkt
03450630	Rohr-Endverschluss, Durchgang/Kugelhahn ¼", DN 25, Gegendruck 30,0 bar
03450631	Rohr-Endverschluss, Durchgang/Kugelhahn ¼", DN 30, Gegendruck 25,0 bar
03450632	Rohr-Endverschluss, Durchgang/Kugelhahn ¼", DN 35, Gegendruck 20,0 bar
03450633	Rohr-Endverschluss, Durchgang/Kugelhahn ¼", DN 40, Gegendruck 20,0 bar
03450634	Rohr-Endverschluss, Durchgang/Kugelhahn ¼", DN 50, Gegendruck 20,0 bar
03450635	Rohr-Endverschluss, Durchgang/Kugelhahn ¼", DN 60, Gegendruck 15,0 bar
03450636	Rohr-Endverschluss, Durchgang/Kugelhahn ¼", DN 65, Gegendruck 15,0 bar
03450637	Rohr-Endverschluss, Durchgang/Kugelhahn ¼", DN 70, Gegendruck 10,0 bar
03450638	Rohr-Endverschluss, Durchgang/Kugelhahn ¼", DN 75, Gegendruck 8,0 bar
03450457	Rohr-Endverschluss, Durchgang/Kugelhahn 1", DN 80, Gegendruck 3,6 bar
03450472	Rohr-Endverschluss, Durchgang/Kugelhahn 1", DN 90, Gegendruck 3,3 bar
03450475	Rohr-Endverschluss, Durchgang/Kugelhahn 1", DN 100, Gegendruck 3,0 bar
03450478	Rohr-Endverschluss, Durchgang/Kugelhahn 1", DN 110, Gegendruck 2,8 bar
03450481	Rohr-Endverschluss, Durchgang/Kugelhahn 1", DN 125, Gegendruck 2,7 bar
03450484	Rohr-Endverschluss, Durchgang/Kugelhahn 1", DN 130, Gegendruck 2,6 bar
03450487	Rohr-Endverschluss, Durchgang/Kugelhahn 1", DN 140, Gegendruck 2,5 bar
03450490	Rohr-Endverschluss, Durchgang/Kugelhahn 1", DN 150, Gegendruck 2,4 bar
03450493	Rohr-Endverschluss, Durchgang/Kugelhahn 1", DN 160, Gegendruck 2,2 bar
03450496	Rohr-Endverschluss, Durchgang/Kugelhahn 1", DN 175, Gegendruck 2,1 bar
03450499	Rohr-Endverschluss, Durchgang/Kugelhahn 1", DN 190, Gegendruck 1,9 bar
03450502	Rohr-Endverschluss, Durchgang/Kugelhahn 1", DN 200, Gegendruck 1,8 bar
03450505	Rohr-Endverschluss, Durchgang/Kugelhahn 1", DN 210, Gegendruck 1,7 bar
03450508	Rohr-Endverschluss, Durchgang/Kugelhahn 1", DN 225, Gegendruck 1,7 bar
03450513	Rohr-Endverschluss, Durchgang/Kugelhahn 1", DN 235, Gegendruck 1,6 bar
03450516	Rohr-Endverschluss, Durchgang/Kugelhahn 1", DN 250, Gegendruck 1,5 bar
03450531	Rohr-Endverschluss, Durchgang/Kugelhahn 1", DN 260, Gegendruck 1,3 bar
03450534	Rohr-Endverschluss, Durchgang/Kugelhahn 1", DN 300, Gegendruck 1,2 bar
03450537	Rohr-Endverschluss, Durchgang/Kugelhahn 1", DN 310, Gegendruck 1,0 bar
03450548	Rohr-Endverschluss, Durchgang/Kugelhahn 2", DN 350, Gegendruck 0,9 bar
03450553	Rohr-Endverschluss, Durchgang/Kugelhahn 2", DN 400, Gegendruck 0,6 bar
03450556	Rohr-Endverschluss, Durchgang/Kugelhahn 2", DN 450, Gegendruck 0,5 bar
03450559	Rohr-Endverschluss, Durchgang/Kugelhahn 2", DN 500, Gegendruck 0,5 bar
03450562	Rohr-Endverschluss, Durchgang/Kugelhahn 2", DN 550, Gegendruck 0,5 bar
03450566	Rohr-Endverschluss, Durchgang/Kugelhahn 2", DN 600, Gegendruck 0,5 bar

Rohrverschlüsse (Typ 300, 330, 350, 360) für höhere Drücke

mit Griff

- zwei Dichtelemente
- Durchgang mit Kugelhahn
- Stecker Typ 26

Art. Nr.	Produkt
03000001	Rohr-Endverschluss, Stopfenform, mechanisch, DN 14, Gegendruck 30,0 bar
03000352	Rohr-Endverschluss, Stopfenform, mechanisch, DN 16, Gegendruck 30,0 bar
03000014	Rohr-Endverschluss, Stopfenform, mechanisch, DN 20, Gegendruck 30,0 bar
03000023	Rohr-Endverschluss, Stopfenform, mechanisch, DN 25, Gegendruck 30,0 bar
03000026	Rohr-Endverschluss, Stopfenform, mechanisch, DN 30, Gegendruck 25,0 bar
03000036	Rohr-Endverschluss, Stopfenform, mechanisch, DN 35, Gegendruck 20,0 bar
03000040	Rohr-Endverschluss, Stopfenform, mechanisch, DN 40, Gegendruck 20,0 bar
03000726	Rohr-Endverschluss, Stopfenform, mechanisch, DN 45, Gegendruck 20,0 bar
03000044	Rohr-Endverschluss, Stopfenform, mechanisch, DN 50, Gegendruck 20,0 bar
03000646	Rohr-Endverschluss, Stopfenform, mechanisch, DN 55, Gegendruck 15 bar
03000048	Rohr-Endverschluss, Stopfenform, mechanisch, DN 60, Gegendruck 15,0 bar
03000051	Rohr-Endverschluss, Stopfenform, mechanisch, DN 65, Gegendruck 15,0 bar
03000054	Rohr-Endverschluss, Stopfenform, mechanisch, DN 70, Gegendruck 10,0 bar
03000057	Rohr-Endverschluss, Stopfenform, mechanisch, DN 75, Gegendruck 10,0 bar
03000078	Rohr-Endverschluss, mechanisch, 2 Gummiringe, DN 80, Gegendruck 6,0 bar
03000091	Rohr-Endverschluss, mechanisch, 2 Gummiringe, DN 90, Gegendruck 5,5 bar
03000094	Rohr-Endverschluss, mechanisch, 2 Gummiringe, DN 100, Gegendruck 5,0 bar
03000097	Rohr-Endverschluss, mechanisch, 2 Gummiringe, DN 110, Gegendruck 4,8 bar
03000100	Rohr-Endverschluss, mechanisch, 2 Gummiringe, DN 125, Gegendruck 4,5 bar
03000103	Rohr-Endverschluss, mechanisch, 2 Gummiringe, DN 130, Gegendruck 4,2 bar
03000106	Rohr-Endverschluss, mechanisch, 2 Gummiringe, DN 140, Gegendruck 4,2 bar
03000109	Rohr-Endverschluss, mechanisch, 2 Gummiringe, DN 150, Gegendruck 4,0 bar
03000112	Rohr-Endverschluss, mechanisch, 2 Gummiringe, DN 160, Gegendruck 3,8 bar
03000115	Rohr-Endverschluss, mechanisch, 2 Gummiringe, DN 175, Gegendruck 3,5 bar
03000118	Rohr-Endverschluss, mechanisch, 2 Gummiringe, DN 190, Gegendruck 3,2 bar
03000135	Rohr-Endverschluss, mechanisch, 2 Gummiringe, DN 200, Gegendruck 3,0 bar
03000140	Rohr-Endverschluss, mechanisch, 2 Gummiringe, DN 210, Gegendruck 2,8 bar
03000145	Rohr-Endverschluss, mechanisch, 2 Gummiringe, DN 225, Gegendruck 2,6 bar
03000148	Rohr-Endverschluss, mechanisch, 2 Gummiringe, DN 235, Gegendruck 2,5 bar
03000150	Rohr-Endverschluss, mechanisch, 2 Gummiringe, DN 250, Gegendruck 2,5 bar
03000153	Rohr-Endverschluss, mechanisch, 2 Gummiringe, DN 260, Gegendruck 2,4 bar
03000156	Rohr-Endverschluss, mechanisch, 2 Gummiringe, DN 275, Gegendruck 2,0 bar
03000174	Rohr-Endverschluss, mechanisch, 2 Gummiringe, DN 300, Gegendruck 2,0 bar
03000178	Rohr-Endverschluss, mechanisch, 2 Gummiringe, DN 310, Gegendruck 2,0 bar
03000195	Rohr-Endverschluss, mechanisch, 2 Gummiringe, DN 350, Gegendruck 1,5 bar
03000196	Rohr-Endverschluss, mechanisch, 2 Gummiringe, DN 400, Gegendruck 1,0 bar
03000197	Rohr-Endverschluss, mechanisch, 2 Gummiringe, DN 450, Gegendruck 0,5 bar
03000198	Rohr-Endverschluss, mechanisch, 2 Gummiringe, DN 500, Gegendruck 0,5 bar
03000199	Rohr-Endverschluss, mechanisch, 2 Gummiringe, DN 600, Gegendruck 0,5 bar

Aufpreisliste Distanzrohrverlängerung auf 150mm

Art. Nr.	Produkt
03000767	Aufpreis für Distanzrohr 150mm lang zu Art. 300 DN 16-25
03000768	Aufpreis für Distanzrohr 150mm lang zu Art. 300 DN 35-100

mit Sechskantmutter

- zwei Dichtelemente

Art. Nr.	Produkt
03300001	Rohr-Endverschluss, mechanisch, DN 14, Gegendruck 30,0 bar
03300003	Rohr-Endverschluss, mechanisch, DN 20, Gegendruck 30,0 bar
03300005	Rohr-Endverschluss, mechanisch, DN 25, Gegendruck 30,0 bar
03300007	Rohr-Endverschluss, mechanisch, DN 30, Gegendruck 25,0 bar
03300065	Rohr-Endverschluss, mechanisch, DN 35, Gegendruck 20,0 bar
03300009	Rohr-Endverschluss, mechanisch, DN 40, Gegendruck 20,0 bar
03300011	Rohr-Endverschluss, mechanisch, DN 50, Gegendruck 20,0 bar
03300013	Rohr-Endverschluss, mechanisch, DN 60, Gegendruck 15,0 bar
03300015	Rohr-Endverschluss, mechanisch, DN 65, Gegendruck 15,0 bar
03300017	Rohr-Endverschluss, mechanisch, DN 70, Gegendruck 10,0 bar
03300019	Rohr-Endverschluss, mechanisch, DN 75, Gegendruck 8,0 bar
03300021	Rohr-Endverschluss, mechanisch, DN 80, Gegendruck 6,0 bar
03300023	Rohr-Endverschluss, mechanisch, DN 90, Gegendruck 5,5 bar
03300025	Rohr-Endverschluss, mechanisch, DN 100, Gegendruck 5,0 bar
03300027	Rohr-Endverschluss, mechanisch, DN 110, Gegendruck 4,8 bar
03300029	Rohr-Endverschluss, mechanisch, DN 125, Gegendruck 4,5 bar
03300031	Rohr-Endverschluss, mechanisch, DN 130, Gegendruck 4,3 bar
03300033	Rohr-Endverschluss, mechanisch, DN 140, Gegendruck 4,2 bar
03300035	Rohr-Endverschluss, mechanisch, DN 150, Gegendruck 4,0 bar
03300037	Rohr-Endverschluss, mechanisch, DN 160, Gegendruck 3,8 bar
03300039	Rohr-Endverschluss, mechanisch, DN 175, Gegendruck 3,5 bar
03300041	Rohr-Endverschluss, mechanisch, DN 190, Gegendruck 3,2 bar
03300043	Rohr-Endverschluss, mechanisch, DN 200, Gegendruck 3,0 bar
03300045	Rohr-Endverschluss, mechanisch, DN 210, Gegendruck 2,8 bar
03300047	Rohr-Endverschluss, mechanisch, DN 225, Gegendruck 2,6 bar
03300049	Rohr-Endverschluss, mechanisch, DN 235, Gegendruck 2,5 bar
03300051	Rohr-Endverschluss, mechanisch, DN 250, Gegendruck 2,5 bar
03300053	Rohr-Endverschluss, mechanisch, DN 260, Gegendruck 2,4 bar
03300055	Rohr-Endverschluss, mechanisch, DN 300, Gegendruck 2,0 bar
03300057	Rohr-Endverschluss, mechanisch, DN 310, Gegendruck 2,0 bar
03300059	Rohr-Endverschluss, mechanisch, DN 350, Gegendruck 1,5 bar
03300061	Rohr-Endverschluss, mechanisch, DN 400, Gegendruck 1,0 bar
03300063	Rohr-Endverschluss, mechanisch, DN 450, Gegendruck 0,5 bar
03300064	Rohr-Endverschluss, mechanisch, DN 500, Gegendruck 0,5 bar

Hochdruckausführung bis 30bar

- Durchgang mit Kugelhahn
- Absprießplatte
- zwei Dichtelemente
- Sechskantmutter

Art. Nr.	Produkt
03500001	Rohr-Endverschluss, mit Absprießplatte, DN 12, Gegendruck 30,0 bar
03500002	Rohr-Endverschluss, mit Absprießplatte, DN 14, Gegendruck 30,0 bar
03500003	Rohr-Endverschluss, mit Absprießplatte, DN 20, Gegendruck 30,0 bar
03500004	Rohr-Endverschluss, mit Absprießplatte, DN 25, Gegendruck 30,0 bar
03500005	Rohr-Endverschluss, mit Absprießplatte, DN 30, Gegendruck 25,0 bar
03500006	Rohr-Endverschluss, mit Absprießplatte, DN 35, Gegendruck 20,0 bar
03500007	Rohr-Endverschluss, mit Absprießplatte, DN 40, Gegendruck 20,0 bar
03500008	Rohr-Endverschluss, mit Absprießplatte, DN 50, Gegendruck 20,0 bar
03500009	Rohr-Endverschluss, mit Absprießplatte, DN 60, Gegendruck 16,0 bar
03500010	Rohr-Endverschluss, mit Absprießplatte, DN 65, Gegendruck 16,0 bar
03500011	Rohr-Endverschluss, mit Absprießplatte, DN 70, Gegendruck 16,0 bar
03500012	Rohr-Endverschluss, mit Absprießplatte, DN 75, Gegendruck 16,0 bar
03500013	Rohr-Endverschluss, mit Absprießplatte, DN 80, Gegendruck 16,0 bar
03500014	Rohr-Endverschluss, mit Absprießplatte, DN 90, Gegendruck 16,0 bar
03500015	Rohr-Endverschluss, mit Absprießplatte, DN 100, Gegendruck 16,0 bar
03500016	Rohr-Endverschluss, mit Absprießplatte, DN 110, Gegendruck 15,5 bar
03500017	Rohr-Endverschluss, mit Absprießplatte, DN 125, Gegendruck 15,0 bar
03500018	Rohr-Endverschluss, mit Absprießplatte, DN 140, Gegendruck 14,0 bar
03500019	Rohr-Endverschluss, mit Absprießplatte, DN 150, Gegendruck 13,0 bar
03500020	Rohr-Endverschluss, mit Absprießplatte, DN 160, Gegendruck 12,5 bar
03500021	Rohr-Endverschluss, mit Absprießplatte, DN 175, Gegendruck 12,0 bar
03500022	Rohr-Endverschluss, mit Absprießplatte, DN 190, Gegendruck 12,0 bar
03500023	Rohr-Endverschluss, mit Absprießplatte, DN 200, Gegendruck 11,5bar
03500024	Rohr-Endverschluss, mit Absprießplatte, DN 210, Gegendruck 11,2 bar
03500025	Rohr-Endverschluss, mit Absprießplatte, DN 225, Gegendruck 11,0 bar
03500026	Rohr-Endverschluss, mit Absprießplatte, DN 235, Gegendruck 10,0 bar
03500027	Rohr-Endverschluss, mit Absprießplatte, DN 250, Gegendruck 10,0bar
03500028	Rohr-Endverschluss, mit Absprießplatte, DN 260, Gegendruck 9,5 bar
03500124	Rohr-Endverschluss, mit Absprießplatte, DN 275, Gegendruck 9,0 bar
03500029	Rohr-Endverschluss, mit Absprießplatte, DN 300, Gegendruck 9,0 bar
03500030	Rohr-Endverschluss, mit Absprießplatte, DN 310, Gegendruck 8,5 bar
03500031	Rohr-Endverschluss, mit Absprießplatte, DN 350, Gegendruck 7,0 bar
03500032	Rohr-Endverschluss, mit Absprießplatte, DN 400, Gegendruck 6,0 bar
03500033	Rohr-Endverschluss, mit Absprießplatte, DN 450, Gegendruck 5,0 bar
03500034	Rohr-Endverschluss, mit Absprießplatte, DN 500, Gegendruck 4,5 bar

Hochdruckausführung bis 100 bar

- hochwertige Ausführung
- besonders stabile Bauweise
- Durchgang mit Kugelhahn
- Absprießplatte
- Sechskantmutter
- Kugellager

Art. Nr.	Produkt
03600001	Rohr-Endverschluss, mit Absprießplatte, DN 12, Gegendruck 100,0 bar
03600002	Rohr-Endverschluss, mit Absprießplatte, DN 14, Gegendruck 100,0 bar
03600003	Rohr-Endverschluss, mit Absprießplatte, DN 20, Gegendruck 100,0 bar
03600004	Rohr-Endverschluss, mit Absprießplatte, DN 25, Gegendruck 100,0 bar
03600005	Rohr-Endverschluss, mit Absprießplatte, DN 30, Gegendruck 100,0 bar
03600006	Rohr-Endverschluss, mit Absprießplatte, DN 35, Gegendruck 100,0 bar
03600007	Rohr-Endverschluss, mit Absprießplatte, DN 40, Gegendruck 100,0 bar
03600008	Rohr-Endverschluss, mit Absprießplatte, DN 50, Gegendruck 100,0 bar
03600009	Rohr-Endverschluss, mit Absprießplatte, DN 60, Gegendruck 100,0 bar
03600010	Rohr-Endverschluss, mit Absprießplatte, DN 65, Gegendruck 100,0 bar
03600011	Rohr-Endverschluss, mit Absprießplatte, DN 70, Gegendruck 100,0 bar
03600012	Rohr-Endverschluss, mit Absprießplatte, DN 75, Gegendruck 100,0 bar
03600013	Rohr-Endverschluss, mit Absprießplatte, DN 80, Gegendruck 100,0 bar
03600014	Rohr-Endverschluss, mit Absprießplatte, DN 90, Gegendruck 100,0 bar
03600015	Rohr-Endverschluss, mit Absprießplatte, DN 100, Gegendruck 100,0bar
03600016	Rohr-Endverschluss, mit Absprießplatte, DN 110, Gegendruck 95,0 bar
03600017	Rohr-Endverschluss, mit Absprießplatte, DN 125, Gegendruck 92,5 bar
03600018	Rohr-Endverschluss, mit Absprießplatte, DN 140, Gegendruck 90,0 bar
03600019	Rohr-Endverschluss, mit Absprießplatte, DN 150, Gegendruck 90,0 bar
03600020	Rohr-Endverschluss, mit Absprießplatte, DN 160, Gegendruck 88,0 bar
03600021	Rohr-Endverschluss, mit Absprießplatte, DN 175, Gegendruck 85,0 bar
03600022	Rohr-Endverschluss, mit Absprießplatte, DN 190, Gegendruck 80,0 bar
03600023	Rohr-Endverschluss, mit Absprießplatte, DN 200, Gegendruck 80,0 bar
03600024	Rohr-Endverschluss, mit Absprießplatte, DN 210, Gegendruck 77,5 bar
03600025	Rohr-Endverschluss, mit Absprießplatte, DN 225, Gegendruck 75,0 bar
03600026	Rohr-Endverschluss, mit Absprießplatte, DN 250, Gegendruck 70,0 bar
03600027	Rohr-Endverschluss, mit Absprießplatte, DN 260, Gegendruck 65,0 bar
03600028	Rohr-Endverschluss, mit Absprießplatte, DN 275, Gegendruck 60,0 bar
03600029	Rohr-Endverschluss, mit Absprießplatte, DN 300, Gegendruck 60,0 bar
03600030	Rohr-Endverschluss, mit Absprießplatte, DN 310, Gegendruck 57,0 bar

03600031	Rohr-Endverschluss, mit Absprießplatte, DN 350, Gegendruck 50,0 bar
03600032	Rohr-Endverschluss, mit Absprießplatte, DN 400, Gegendruck 35,0 bar
03600033	Rohr-Endverschluss, mit Absprießplatte, DN 450, Gegendruck 30,0 bar
03600034	Rohr-Endverschluss, mit Absprießplatte, DN 500, Gegendruck 30,0 bar
03600035	Rohr-Endverschluss, mit Absprießplatte, DN 600, Gegendruck 25,0 bar
03600036	Rohr-Endverschluss, mit Absprießplatte, DN 700, Gegendruck 20,0 bar
03600037	Rohr-Endverschluss, mit Absprießplatte, DN 800, Gegendruck 18,0 bar
03600038	Rohr-Endverschluss, mit Absprießplatte, DN 900, Gegendruck 17,0 bar
03600039	Rohr-Endverschluss, mit Absprießplatte, DN 1000, Gegendruck 16,0 bar
03600041	Rohr-Endverschluss, mit Absprießplatte, DN 1100, Gegendruck 13,0 bar
03600040	Rohr-Endverschluss, mit Absprießplatte, DN 1200, Gegendruck 10,0 bar
03600043	Rohr-Endverschluss, mit Absprießplatte, DN 1300, Gegendruck 9,0 bar
03600042	Rohr-Endverschluss, mit Absprießplatte, DN 1400, Gegendruck 8,0 bar
03600045	Rohr-Endverschluss, mit Absprießplatte, DN 1500, Gegendruck 7,0 bar
03600044	Rohr-Endverschluss, mit Absprießplatte, DN 1600, Gegendruck 6,0 bar
03600046	Rohr-Endverschluss, mit Absprießplatte, DN 1700, Gegendruck 5,0 bar
03600048	Rohr-Endverschluss, mit Absprießplatte, DN 1800, Gegendruck 3,5 bar
03600047	Rohr-Endverschluss, mit Absprießplatte, DN 1900, Gegendruck 3,0 bar
03600049	Rohr-Endverschluss, mit Absprießplatte, DN 2000, Gegendruck 3,0 bar
03600050	Rohr-Endverschluss, mit Absprießplatte, DN 2200, Gegendruck 2,0 bar

Ersatz-Dichtelemente für mechanische Rohrverschlüsse

- **Naturkautschuk (NR)**: Dieses Material ist nur bedingt säuren- und laugenbeständig, aber nicht beständig gegen Öle, Schmier- und Treibstoffe**Perbunan (NBR)**: Dieses Material ist beständig gegen Öle, Schmier- und Treibstoffe, sowie gegen viele Edelgase, ebenfalls ist es beständig gegen normal aggressive Säuren und Laugen

Ersatzdichtelemente - Naturkautschuk

Art. Nr.	Produkt
03450001	EGM, mechanisch, NR, DN 80
03450002	EGM, mechanisch, NR, DN 90
03450003	EGM, mechanisch, NR, DN 100
03450004	EGM, mechanisch, NR, DN 110
03450005	EGM, mechanisch, NR, DN 125
03450006	EGM, mechanisch, NR, DN 130
03450007	EGM, mechanisch, NR, DN 140
03450008	EGM, mechanisch, NR, DN 150
03450009	EGM, mechanisch, NR, DN 160
03450009	EGM, mechanisch, NR, DN 160
03450010	EGM, mechanisch, NR, DN 175
03450011	EGM, mechanisch, NR, DN 190
03450012	EGM, mechanisch, NR, DN 200
03450013	EGM, mechanisch, NR, DN 210
03450223	EGM, mechanisch, NR, DN 225
03450014	EGM, mechanisch, NR, DN 235
03450015	EGM, mechanisch, NR, DN 250
03450016	EGM, mechanisch, NR, DN 260
03450017	EGM, mechanisch, NR, DN 275
03450018	EGM, mechanisch, NR, DN 300
03450019	EGM, mechanisch, NR, DN 310
03450020	EGM, mechanisch, NR, DN 350
03450021	EGM, mechanisch, NR, DN 400
03450022	EGM, mechanisch, NR, DN 450
03450023	EGM, mechanisch, NR, DN 500
03450767	EGM, mechanisch, NR, DN 550
03450024	EGM, mechanisch, NR, DN 600

Ersatzdichtelemente - Perbunan

Art. Nr.	Produkt
03450025	EGM, mechanisch, NBR, DN 80
03450026	EGM, mechanisch, NBR, DN 90
03450027	EGM, mechanisch, NBR, DN 100
03450028	EGM, mechanisch, NBR, DN 110
03450029	EGM, mechanisch, NBR, DN 125
03450030	EGM, mechanisch, NBR, DN 130
03450031	EGM, mechanisch, NBR, DN 140
03450032	EGM, mechanisch, NBR, DN 150
03450033	EGM, mechanisch, NBR, DN 160
03450034	EGM, mechanisch, NBR, DN 175
03450035	EGM, mechanisch, NBR, DN 190
03450036	EGM, mechanisch, NBR, DN 200
03450037	EGM, mechanisch, NBR, DN 210
03450919	EGM, mechanisch, NBR, DN 225
03450038	EGM, mechanisch, NBR, DN 235
03450039	EGM, mechanisch, NBR, DN 250
03450040	EGM, mechanisch, NBR, DN 260
03450041	EGM, mechanisch, NBR, DN 275
03450042	EGM, mechanisch, NBR, DN 300
03450043	EGM, mechanisch, NBR, DN 310
03450044	EGM, mechanisch, NBR, DN 350
03450045	EGM, mechanisch, NBR, DN 400
03450046	EGM, mechanisch, NBR, DN 450
03450047	EGM, mechanisch, NBR, DN 500
03450048	EGM, mechanisch, NBR, DN 600

Ersatzdichtelemente für Typ 360

Art. Nr.	Produkt
03600081	Ersatzgummi für Art. 360, DN 12
03600082	Ersatzgummi für Art. 360, DN 14
03600376	Ersatzgummi für Art. 360, DN 16
03600051	Ersatzgummi für Art. 360, DN 20
03600052	Ersatzgummi für Art. 360, DN 25
03600053	Ersatzgummi für Art. 360, DN 30
03600054	Ersatzgummi für Art. 360, DN 35
03600055	Ersatzgummi für Art. 360, DN 40
03600056	Ersatzgummi für Art. 360, DN 50
03600057	Ersatzgummi für Art. 360, DN 60
03600058	Ersatzgummi für Art. 360, DN 65
03600059	Ersatzgummi für Art. 360, DN 70
03600316	Ersatzgummi für Art. 360, DN 75
03600196	Ersatzgummi für Art. 360, DN 80
03600201	Ersatzgummi für Art. 360, DN 90
03600205	Ersatzgummi für Art. 360, DN 100
03600208	Ersatzgummi für Art. 360, DN 110
03600216	Ersatzgummi für Art. 360, DN 125
03600225	Ersatzgummi für Art. 360, DN 140
03600228	Ersatzgummi für Art. 360, DN 150
03600231	Ersatzgummi für Art. 360, DN 160
03600234	Ersatzgummi für Art. 360, DN 175
03600241	Ersatzgummi für Art. 360, DN 190
03600249	Ersatzgummi für Art. 360, DN 200
03600252	Ersatzgummi für Art. 360, DN 210
03600255	Ersatzgummi für Art. 360, DN 225
03600258	Ersatzgummi für Art. 360, DN 250
03600261	Ersatzgummi für Art. 360, DN 260
03600264	Ersatzgummi für Art. 360, DN 275
03600267	Ersatzgummi für Art. 360, DN 300
03600270	Ersatzgummi für Art. 360, DN 310
03600274	Ersatzgummi für Art. 360, DN 350
03600074	Ersatzgummi für Art. 360, DN 375
03600279	Ersatzgummi für Art. 360, DN 400
03600283	Ersatzgummi für Art. 360, DN 450
03600286	Ersatzgummi für Art. 360, DN 500
03600077	Ersatzgummi für Art. 360, DN 600
03600392	Ersatzgummi für Art. 360, DN 700
03600322	Ersatzgummi für Art. 360, DN 750
03600079	Ersatzgummi für Art. 360, DN 800

Rohrverschlüsse - pneumatisch

Pneumatische Rohrverschlüsse bis 0,5 bar

Wir bieten die pneumatischen Rohrverschlüsse auch in Form eines Ei-Profils, sowie in Sonderanfertigung nach Kundenwunsch an.

1-teilig

- Durchgang mit Kugelhahn
- zwei Dichtelemente
- Gegendruck 0,5 bar

Art. Nr.	Produkt
03000200	Rohr-Endverschluss, pneumatisch, 2 Hohlkammerprofile, 1-teilig, DN 300
03000201	Rohr-Endverschluss, pneumatisch, 2 Hohlkammerprofile, 1-teilig, DN 310
03000202	Rohr-Endverschluss, pneumatisch, 2 Hohlkammerprofile, 1-teilig, DN 350
03000203	Rohr-Endverschluss, pneumatisch, 2 Hohlkammerprofile, 1-teilig, DN 400
03000204	Rohr-Endverschluss, pneumatisch, 2 Hohlkammerprofile, 1-teilig, DN 450
03000205	Rohr-Endverschluss, pneumatisch, 2 Hohlkammerprofile, 1-teilig, DN 500
03000206	Rohr-Endverschluss, pneumatisch, 2 Hohlkammerprofile, 1-teilig, DN 550
03000207	Rohr-Endverschluss, pneumatisch, 2 Hohlkammerprofile, 1-teilig, DN 600
03000208	Rohr-Endverschluss, pneumatisch, 2 Hohlkammerprofile, 1-teilig, DN 650
03000209	Rohr-Endverschluss, pneumatisch, 2 Hohlkammerprofile, 1-teilig, DN 700
03000210	Rohr-Endverschluss, pneumatisch, 2 Hohlkammerprofile, 1-teilig, DN 800
03000211	Rohr-Endverschluss, pneumatisch, 2 Hohlkammerprofile, 1-teilig, DN 900
03000212	Rohr-Endverschluss, pneumatisch, 2 Hohlkammerprofile, 1-teilig, DN 1000
03000213	Rohr-Endverschluss, pneumatisch, 2 Hohlkammerprofile, 1-teilig, DN 1100
03000214	Rohr-Endverschluss, pneumatisch, 2 Hohlkammerprofile, 1-teilig, DN 1200
03000215	Rohr-Endverschluss, pneumatisch, 2 Hohlkammerprofile, 1-teilig, DN 1300
03000216	Rohr-Endverschluss, pneumatisch, 2 Hohlkammerprofile, 1-teilig, DN 1400
03000217	Rohr-Endverschluss, pneumatisch, 2 Hohlkammerprofile, 1-teilig, DN 1500
03000218	Rohr-Endverschluss, pneumatisch, 2 Hohlkammerprofile, 1-teilig, DN 1600
03000219	Rohr-Endverschluss, pneumatisch, 2 Hohlkammerprofile, 1-teilig, DN 1700
03000220	Rohr-Endverschluss, pneumatisch, 2 Hohlkammerprofile, 1-teilig, DN 1800
03000230	Rohr-Endverschluss, pneumatisch, 2 Hohlkammerprofile, 1-teilig, DN 1900
03000221	Rohr-Endverschluss, pneumatisch, 2 Hohlkammerprofile, 1-teilig, DN 2000
03000231	Rohr-Endverschluss, pneumatisch, 2 Hohlkammerprofile, 1-teilig, DN 2100
03000222	Rohr-Endverschluss, pneumatisch, 2 Hohlkammerprofile, 1-teilig, DN 2200
03000232	Rohr-Endverschluss, pneumatisch, 2 Hohlkammerprofile, 1-teilig, DN 2300
03000223	Rohr-Endverschluss, pneumatisch, 2 Hohlkammerprofile, 1-teilig, DN 2400
03000224	Rohr-Endverschluss, pneumatisch, 2 Hohlkammerprofile, 1-teilig, DN 2500
03000225	Rohr-Endverschluss, pneumatisch, 2 Hohlkammerprofile, 1-teilig, DN 2600
03000226	Rohr-Endverschluss, pneumatisch, 2 Hohlkammerprofile, 1-teilig, DN 2700
03000227	Rohr-Endverschluss, pneumatisch, 2 Hohlkammerprofile, 1-teilig, DN 2800
03000228	Rohr-Endverschluss, pneumatisch, 2 Hohlkammerprofile, 1-teilig, DN 2900
03000229	Rohr-Endverschluss, pneumatisch, 2 Hohlkammerprofile, 1-teilig, DN 3000

2-teilig

- Durchgang mit Kugelhahn
- zwei Dichtelemente
- Gegendruck 0,5 bar

Art. Nr.	Produkt
03000233	Rohr-Endverschluss, pneumatisch, 2 Hohlkammerprofile, 2-teilig, DN 650
03000234	Rohr-Endverschluss, pneumatisch, 2 Hohlkammerprofile, 2-teilig, DN 700
03000235	Rohr-Endverschluss, pneumatisch, 2 Hohlkammerprofile, 2-teilig, DN 800
03000236	Rohr-Endverschluss, pneumatisch, 2 Hohlkammerprofile, 2-teilig, DN 900
03000237	Rohr-Endverschluss, pneumatisch, 2 Hohlkammerprofile, 2-teilig, DN 1000
03000238	Rohr-Endverschluss, pneumatisch, 2 Hohlkammerprofile, 2-teilig, DN 1100
03000239	Rohr-Endverschluss, pneumatisch, 2 Hohlkammerprofile, 2-teilig, DN 1200

3-teilig

- Durchgang mit Kugelhahn
- zwei Dichtelemente
- Gegendruck 0,5 bar

Art. Nr.	Produkt
03000259	Rohr-Endverschluss, pneumatisch, 2 Hohlkammerprofile, 3-teilig, DN 1300
03000260	Rohr-Endverschluss, pneumatisch, 2 Hohlkammerprofile, 3-teilig, DN 1400
03000261	Rohr-Endverschluss, pneumatisch, 2 Hohlkammerprofile, 3-teilig, DN 1500
03000262	Rohr-Endverschluss, pneumatisch, 2 Hohlkammerprofile, 3-teilig, DN 1600
03000263	Rohr-Endverschluss, pneumatisch, 2 Hohlkammerprofile, 3-teilig, DN 1700
03000264	Rohr-Endverschluss, pneumatisch, 2 Hohlkammerprofile, 3-teilig, DN 1800

4-teilig

- Durchgang mit Kugelhahn
- zwei Dichtelemente
- Gegendruck 0,5 bar

Art. Nr.	Produkt
03000277	Rohr-Endverschluss, pneumatisch, 2 Hohlkammerprofile, 4-teilig, DN 1900
03000278	Rohr-Endverschluss, pneumatisch, 2 Hohlkammerprofile, 4-teilig, DN 2000
03000279	Rohr-Endverschluss, pneumatisch, 2 Hohlkammerprofile, 4-teilig, DN 2100
03000280	Rohr-Endverschluss, pneumatisch, 2 Hohlkammerprofile, 4-teilig, DN 2200
03000281	Rohr-Endverschluss, pneumatisch, 2 Hohlkammerprofile, 4-teilig, DN 2300
03000282	Rohr-Endverschluss, pneumatisch, 2 Hohlkammerprofile, 4-teilig, DN 2400

5-teilig

- Durchgang mit Kugelhahn
- zwei Dichtelemente
- Gegendruck 0,5 bar

Art. Nr.	Produkt
03000289	Rohr-Endverschluss, pneumatisch, 2 Hohlkammerprofile, 5-teilig, DN 2500
03000290	Rohr-Endverschluss, pneumatisch, 2 Hohlkammerprofile, 5-teilig, DN 2600
03000291	Rohr-Endverschluss, pneumatisch, 2 Hohlkammerprofile, 5-teilig, DN 2700
03000292	Rohr-Endverschluss, pneumatisch, 2 Hohlkammerprofile, 5-teilig, DN 2800
03000293	Rohr-Endverschluss, pneumatisch, 2 Hohlkammerprofile, 5-teilig, DN 2900
03000294	Rohr-Endverschluss, pneumatisch, 2 Hohlkammerprofile, 5-teilig, DN 3000

Zubehör für pneu. Rohrverschlüsse

Aufpreisliste

Art. Nr.	Produkt
03000344	Aufpreis für Ausrüstung als Füll-/Prüfelement, DN 200 - DN 400
03000345	Aufpreis für Ausrüstung als Füll-/Prüfelement, DN 400 - DN 1900
03000346	Aufpreis für Ausrüstung als Füll-/Prüfelement, DN 2000 - DN 3000
03000347	Aufpreis für Ausrüstung als Enlüftungselement, DN 200 - DN 400
03000348	Aufpreis für Ausrüstung als Enlüftungselement, DN 400 - DN 1900
03000349	Aufpreis für Ausrüstung als Enlüftungselement, DN 2000 - DN 3000

Rohrverschluss-Konfigurator

Städtler + Beck
Anbohr- und Absperrtechnik
Gas | Kanal

DN: _____

ø Rohr innen: _____

Gegendruck: _____

	ohne Durchgang / Bypass
	mit Durchgang / Bypass

Ausführung:

	Kugelhahn
	Manometer
	Stecker Typ 26
	Geka-Wasserklauenkupplung
	Kompressorklauenkupplung

DN: _____

ø Rohr innen: _____

Gegendruck: _____

	ohne Durchgang / Bypass
	mit Durchgang / Bypass

Ausführung:

	Kugelhahn
	Manometer
	Stecker Typ 26
	Geka-Wasserklauenkupplung
	Kompressorklauenkupplung

Ihre Kontaktdaten:

Firma: _____

Straße/Nr: _____

PLZ/Ort: _____

Ansprechpartner: _____

Telefon/Fax: _____

E-Mail: _____

Antwort per Fax an +49 (**0) 6232. 3189-20** oder per E-Mail an **vertrieb@subgas.de**

Datum _____ Unterschrift _____

Unsere **aktuelle Preisliste** finden sie zum Download auf **www.subgas.de**

Städtler + Beck GmbH · Alter Posteg 1 · D-67346 Speyer
Tel. +49 (0) 6232. 3189-0 · Fax +49 (0) 6232. 3189-20 · E-Mail: vertrieb@subgas.de · Web: www.subgas.de

Zubehör

Reparaturflecken

Unsere speziellen Reparaturflecken mit innenliegender iso Keram-Dichtplatte eignen sich zum Aufschweißen auf alle Rohrleitungen aus Stahl, wenn Undichtheiten in der Rohrwandung festgestellt werden und zu beheben sind.

Zum Fixieren der Reparaturflecken an der Aufschweißstelle empfehlen wir unsere entsprechende und für alle Fleckengrößen einsetzbare Spannvorrichtung mit Potentialausgleich.

Varianten

Art. Nr.	Produkt
50000001	Reparaturfleck, DN 50 / 60,3 mm
50000003	Reparaturfleck, DN 60 / 76,1 mm
50000005	Reparaturfleck, DN 80 / 88,9 mm
50000007	Reparaturfleck, DN 100 / 108,0 mm
50000009	Reparaturfleck, DN 100 / 114,3 mm
50000070	Reparaturfleck, DN 125 / 139,7 mm
50000011	Reparaturfleck, DN 150 / 159,0 mm
50000013	Reparaturfleck, DN 150 / 168,3 mm
50000016	Reparaturfleck, DN 200 / 219,1 mm
50000018	Reparaturfleck, DN 250 / 273,0 mm
50000020	Reparaturfleck, DN 300 / 323,9 mm
50000022	Reparaturfleck, DN 300 / 355,6 mm

Lieferumfang

Die Reparaturflecken werden mit einer einseitigen Thermogewebebeschichtung geliefert.

Zubehör für Reparaturflecken

Spannvorrichtung für Reparaturflecken

Die Spannvorrichtung ist nötig für das Fixieren und schweißgerechte Anpressen der Reparaturflecken auf die Rohrleitung.
Außerdem hat die Spannvorrichtung einen Potentialausgleich und ist geeignet für alle Reparaturflecken DN 50 bis DN 300, durch die frei einhängbare Spannkette und den großen Verfahrweg der Spindel. Dies macht die Handhabung äußerst einfach und schnell.

Art. Nr.	Produkt
50000044	S+B Spannvorrichtung für Reparaturflecken inkl. Potentialausgleich

Überbrückungskabel

Vor dem Trennen oder Verbinden von Gasleitungen aus Metall, dem Ein- oder Ausbau von Leitungsteilen, Armaturen, Gaszählern, Gasdruckregelgeräten und ähnlichen Teilen ist zum Schutz vor gefährlichen Berührungsspannungen und zum Schutz gegen zündfähigen Funkenüberschlag bei brennbaren Gasen eine elektrisch leitende Überbrückung der Trennstelle herzustellen.

Für unsere Überbrückungs-Vorrichtungen werden flexible isolierte Kupferlitzen eingesetzt, die analog zur max. Lieferlänge des Überbrückungskabels mit 25mm² im Querschnitt richtig dimensioniert sind.

An den Kontaktstellen zwischen Überbrückungs-Vorrichtung und z.B. Gasleitung muss der Übergangswiderstand so gering wie möglich gehalten werden.

für blanke Klemmstellen

Art. Nr.	Produkt
00700001	Überbrückungskabel, 2,50 m, ø 13,5 - 89 mm
00700002	Überbrückungskabel, 2,50 m, ø 89 - 219 mm
00700003	Überbrückungskabel, 2,50 m, ø 219 - 324 mm
00700004	Überbrückungskabel, 5,00 m, ø 13,5 - 89 mm
00700005	Überbrückungskabel, 5,00 m, ø 89 - 219 mm
00700006	Überbrückungskabel, 5,00 m, ø 219 - 324 mm
00700007	Überbrückungskabel, 10,00 m, ø 13,5 - 89 mm
00700008	Überbrückungskabel, 10,00 m, ø 89 - 219 mm
00700009	Überbrückungskabel, 10,00 m, ø 219 - 324 mm

für isolierte Klemmstellen

Art. Nr.	Produkt
00710003	Überbrückungskabel, 2,50 m, ø 60 - 400 mm
00710013	Überbrückungskabel, 2,50 m, ø 60 - 250 mm
00710014	Überbrückungskabel, 2,50 m, ø 60 - 300 mm
00710004	Überbrückungskabel, 5,00 m, ø 60 - 250 mm
00710005	Überbrückungskabel, 5,00 m, ø 60 - 300 mm
00710006	Überbrückungskabel, 5,00 m, ø 60 - 400 mm
00710007	Überbrückungskabel, 10,00 m, ø 60 - 300 mm
00710008	Überbrückungskabel, 10,00 m, ø 60 - 400 mm
00710017	Überbrückungskabel, 15,00 m, ø 60 - 300 mm
00710018	Überbrückungskabel, 15,00 m, ø 60 - 400 mm
00710019	Überbrückungskabel, 15,00 m, ø 60 - 600 mm

Muffenprüfgeräte

Muffenprüfgeräte dienen zur Kontrolle der Dichtheit von Rohren und Kanälen, genauer gesagt aller Schnittstellen eines Rohrsystems. Die haltungsweise Prüfung ganzer Abschnitte oder kompletter Anlagen bedarf dabei eines sehr hohen materiellen sowie personellen Aufwands. Um den Prüfaufwand zu reduzieren, ist es sinnvoll jede Schnittstelle für sich zu prüfen. Dadurch erspart man sich den Aufbau großer Absperreinrichtungen, langwieriges Befüllen großer Prüfräume und erhält sofort eine Aussage an welcher Verbindungstelle eine Leckage besteht.

Die Firma „Städtler+Beck“ stellt genau solche Muffenprüfgeräte her und hat seit über 40 Jahren Erfahrung in der Konstruktion und Projektierung solcher Geräte, sowie dessen Anwendung. Unsere Produktpalette deckt standardmäßig **alle gängigen Werkstoffe und Formen** ab und darüber hinaus können wir für Ihren individuellen Zweck ein passendes Gerät anfertigen.

Auf Wunsch begleiten wir gerne Ihr gesamtes Projekt, führen Beratung und/oder eine Baustellenbetreuung durch.

Stetig entwickeln wir unsere Geräte weiter und können Ihnen folgendes bieten:

Verschiedenste Geräte:

- **Mehrbereichs-Muffenprüfgeräte** zur Prüfung bei unterschiedlichen Rohrinnendurchmessern oder zur wirtschaftlichen **Abdeckung mehrerer Nennweiten**
- Muffenprüfgeräte für den **Einsatz in nicht begehbaren und begehbaren Kanälen**
- **Hochdruckausführungen** für Drücke **bis zu 15 bar**
- **Sonderanfertigung**, wir fertigen Ihr Muffprüfgerät individuell nach Ihrem freigegebenen Bauplan als Kreis-, Ei-, Drachen- oder Kastenprofile, mit oder ohne Trockenwetterrinne

Unsere Geräte sind in der Lage einen gewissen Muffenversatz und Fertigungstoleranzen auszugleichen. Möglich macht dies der Hub der Hohlkammerprofile. Bitte beachten Sie, dass dieser Hub begrenzt und abhängig vom Gerät ist. So können die Geräte, ausgegangen von der minimalen Fertigungsgröße, umfangsparallel folgende max. Hübe ausführen:

- MPG MINI 20 mm
- MPG MAXI 20 mm
- MPG Powerline 10 mm
- MUPP UNO/DUO 35 mm
- KOMUP UNO/DUO 35 mm

Weitere Vorteile und Besonderheiten:

- Wahlweise **Prüfung mit Luft oder Wasser**
- **Einsatz mobiler Kamerasysteme** für Sichtkontrollen und Dokumentationen
- **exakte Positionierung** durch Sicht auf die Prüfstelle
- **Kompatibilität** zu allen Fahrwagensystemen
- Integrierte **Selbstüberwachung** (MUPP/KOMUP DUO-Serie) durch zusätzliche Referenzprüfräume
- Teilbare Konstruktionen für **einfaches Handling und Transport**
- durchgehende Hohlkammerprofile für 100 % Dichtheit und Funktion des Geräts in der KOMUPP Serie
- Passende Messtechnik aus eigenem Haus
- **Vermietung** verschiedener Geräte auf Anfrage

Sonderanfertigungen

Wir fertigen Ihr Muffenprüfgerät individuell nach Ihrem freigegebenen Bauplan, z.B. Kreis-, Ei-, Drachen- oder Kastenprofil, mit oder ohne Trockenwetterrinne.

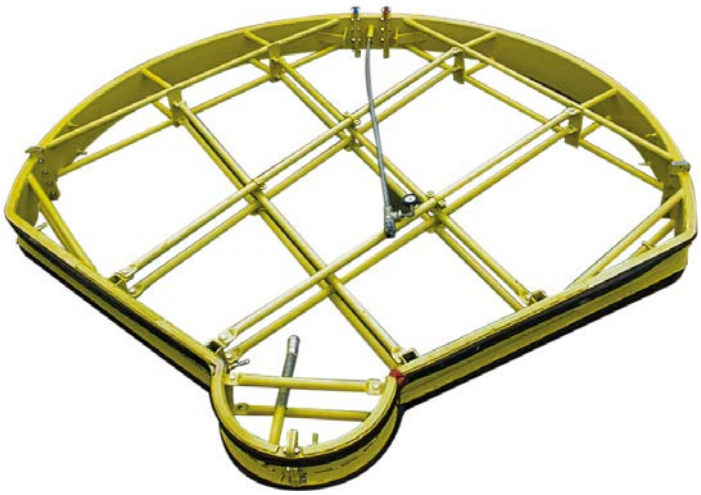

MPG - Muffenprüfgeräte

Muffenprüfgerät MINI DN 200 - DN 600

Das pneumatische Muffenprüfgerät MINI wird zur Dichtheitsprüfung von Rohrverbindungen mit kleineren Rohr-Innendurchmessern von **DN 200 bis DN 600 mit Luft. bzw. Wasser gemäß EN 1610 und anderer Prüfnormen** genutzt.

Das Gerät besteht aus einer Stahl-Schweißkonstruktion mit zwei Hohlkammerprofilen (**Fülldruck bis zu 6 bar**) und einer breiten Prüfkammer. Für eine bessere Dichtheit werden zusätzlich Para-Spezial-Gummimanschetten eingesetzt. Um ein **leichtes Wechseln der Hohlkammerprofile** zu ermöglichen sind die Kopfplatten demontierbar ausgeführt.

Unsere Geräte sind in der Lage einen gewissen Muffenversatz und Fertigungstoleranzen auszugleichen. Möglich macht dies der Hub der Hohlkammerprofile. Bitte beachten Sie, dass dieser Hub begrenzt und abhängig vom Gerät ist. So können die Geräte der Baureihe MPG MINI, ausgegangen von der minimalen Fertigungsgröße, Umfangsparallel einen Hub von 20 mm ausführen.

Lieferumfang

- Ein Muffenprüfgerät mit zwei Hohlkammerprofilen
- Werksseitig ausgerüstet Schnellkupplung Typ 26 zur Befüllung
- Ein fest montiertes, sechsrädriges Fahrwerk

Zusätzlich erhältlich sind verschiedenste Adapter, Verbindungsschläuche, Pumpen und Manometer.

Mithilfe unseres reichhaltigen Zubehörangebots können Sie dieses Gerät erweitern und auf Ihre Wünsche anpassen. Gerne beraten wir Sie dabei und helfen Ihnen die bestmögliche Lösung für Sie zusammenzustellen.

Muffenprüfgerät MAXI

Das pneumatische Muffenprüfgerät MAXI wird zur Dichtheitsprüfung von Rohrverbindungen mit größeren Rohr-Innendurchmessern von **DN 600 bis DN 3400 mit Luft. bzw. Wasser gemäß EN 1610 und anderer Prüfnormen** genutzt.

Das Gerät besteht aus einer Stahl-Schweißkonstruktion mit zwei Hohlkammerprofilen (**Fülldruck bis zu 6 bar**) und einer breiten Prüfkammer. Für einen erleichterten Transport und Montage vor Ort, können alle Geräte mehrteilig ausgeführt werden.

Standardmäßig sind die Geräte in **Kreis- und Eiform** erhältlich, aber die **Sonderanfertigung von anderen Profilen** (wie z.B. Drachen- oder Kastenprofilen) ist natürlich auf Anfrage machbar. Gerne beraten wir Sie bei Ihrem Projekt und stehen Ihnen mit unserer Erfahrung und unseren Produkten zur Seite.

Unsere Geräte sind in der Lage einen gewissen Muffenversatz und Fertigungstoleranzen auszugleichen. Möglich macht dies der Hub der Hohlkammerprofile. Bitte beachten Sie, dass dieser Hub begrenzt und abhängig vom Gerät ist. So können die Geräte der Baureihe MPG MAXI, ausgegangen von der minimalen Fertigungsgröße, umfangsparallel einen Hub von 20 mm ausführen.

Lieferumfang

- Ein Muffenprüfgerät mit zwei Hohlkammerprofilen
- GEKA-Klauen-Kupplung zur Befüllung des Prüfraums
- Schnellkupplung Typ 26 zur Befüllung der Hohlkammerprofile
- Ein montierbares, vierrädriges Fahrwerk

Zusätzlich erhältlich sind verschiedenste Adapter, Verbindungsschläuche, Pumpen und Manometer.

Mithilfe unseres reichhaltigen Zubehörangebots können Sie dieses Gerät erweitern und auf Ihre Wünsche anpassen. Gerne beraten wir Sie dabei und helfen Ihnen die bestmögliche Lösung für Sie zusammenzustellen.

MPG MAXI 1-teilig

Art. Nr.	Produkt
09300025	MPG MAXI, pneumatisch, 1-teilig, DN 600
09300001	MPG MAXI, pneumatisch, 1-teilig, DN 700
09300002	MPG MAXI, pneumatisch, 1-teilig, DN 800
09300003	MPG MAXI, pneumatisch, 1-teilig, DN 900
09300004	MPG MAXI, pneumatisch, 1-teilig, DN 1000
09300005	MPG MAXI, pneumatisch, 1-teilig, DN 1100
09300006	MPG MAXI, pneumatisch, 1-teilig, DN 1200
09300007	MPG MAXI, pneumatisch, 1-teilig, DN 1300
09300008	MPG MAXI, pneumatisch, 1-teilig, DN 1400
09300009	MPG MAXI, pneumatisch, 1-teilig, DN 1500
09300010	MPG MAXI, pneumatisch, 1-teilig, DN 1600
09300011	MPG MAXI, pneumatisch, 1-teilig, DN 1700
09300012	MPG MAXI, pneumatisch, 1-teilig, DN 1800
09300013	MPG MAXI, pneumatisch, 1-teilig, DN 1900
09300014	MPG MAXI, pneumatisch, 1-teilig, DN 2000
09300015	MPG MAXI, pneumatisch, 1-teilig, DN 2100
09300016	MPG MAXI, pneumatisch, 1-teilig, DN 2200
09300017	MPG MAXI, pneumatisch, 1-teilig, DN 2300
09300018	MPG MAXI, pneumatisch, 1-teilig, DN 2400
09300019	MPG MAXI, pneumatisch, 1-teilig, DN 2500
09300020	MPG MAXI, pneumatisch, 1-teilig, DN 2600
09300021	MPG MAXI, pneumatisch, 1-teilig, DN 2800
09300022	MPG MAXI, pneumatisch, 1-teilig, DN 3000
09300023	MPG MAXI, pneumatisch, 1-teilig, DN 3200
09300024	MPG MAXI, pneumatisch, 1-teilig, DN 3400

Aufpreisliste Muffenprüfgertät mehrteilig

Art. Nr.	Produkt
09300584	Aufpreis für Umbau auf 3 teilig in Verbindung mit Art. 930 und 935 einteilig
09300585	Aufpreis für jede weitere Teilung in Verbindung mit Art. 09300584

Ersatz-Hohlkammerprofil aus EPDM

- von DN 200 bis DN 3400 mit einem einvulkanisiertem Autoventil

Art. Nr.	Produkt
03450292	Hohlkammerprofil, aus EPDM mit Autoventil, DN 250
03450297	Hohlkammerprofil, aus EPDM mit Autoventil, DN 300
03450302	Hohlkammerprofil, aus EPDM mit Autoventil, DN 350
03450306	Hohlkammerprofil, aus EPDM mit Autoventil, DN 400
03450310	Hohlkammerprofil, aus EPDM mit Autoventil, DN 450
03450314	Hohlkammerprofil, aus EPDM mit Autoventil, DN 500
03450318	Hohlkammerprofil, aus EPDM mit Autoventil, DN 550
03450322	Hohlkammerprofil, aus EPDM mit Autoventil, DN 600
03450326	Hohlkammerprofil, aus EPDM mit Autoventil, DN 650
03450330	Hohlkammerprofil, aus EPDM mit Autoventil, DN 700
03450342	Hohlkammerprofil, aus EPDM mit Autoventil, DN 750
03450346	Hohlkammerprofil, aus EPDM mit Autoventil, DN 800
03450350	Hohlkammerprofil, aus EPDM mit Autoventil, DN 900
03450354	Hohlkammerprofil, aus EPDM mit Autoventil, DN 1000
03450358	Hohlkammerprofil, aus EPDM mit Autoventil, DN 1100
03450362	Hohlkammerprofil, aus EPDM mit Autoventil, DN 1200
03450366	Hohlkammerprofil, aus EPDM mit Autoventil, DN 1300
03450371	Hohlkammerprofil, aus EPDM mit Autoventil, DN 1400
03450375	Hohlkammerprofil, aus EPDM mit Autoventil, DN 1500
03450379	Hohlkammerprofil, aus EPDM mit Autoventil, DN 1600
03450384	Hohlkammerprofil, aus EPDM mit Autoventil, DN 1700
03450383	Hohlkammerprofil, aus EPDM mit Autoventil, DN 1800
0345654	Hohlkammerprofil, aus EPDM mit Autoventil, DN 1900
03450388	Hohlkammerprofil, aus EPDM mit Autoventil, DN 2000
0345655	Hohlkammerprofil, aus EPDM mit Autoventil, DN 2100
03450392	Hohlkammerprofil, aus EPDM mit Autoventil, DN 2200
0345656	Hohlkammerprofil, aus EPDM mit Autoventil, DN 2300
03450396	Hohlkammerprofil, aus EPDM mit Autoventil, DN 2400
0345657	Hohlkammerprofil, aus EPDM mit Autoventil, DN 2500
0345658	Hohlkammerprofil, aus EPDM mit Autoventil, DN 2600
0345659	Hohlkammerprofil, aus EPDM mit Autoventil, DN 2800
0345660	Hohlkammerprofil, aus EPDM mit Autoventil, DN 3000
0345661	Hohlkammerprofil, aus EPDM mit Autoventil, DN 3200
0345662	Hohlkammerprofil, aus EPDM mit Autoventil, DN 3400

KOMUP - Kompaktes Muffenprüfgerät

Die pneumatischen Muffenprüfgeräte der Serie KOMUPP werden zur Dichtheitsprüfung von Rohrverbindungen von **DN 600 bis DN 2600 mit Luft oder mit Wasser gemäß der EN1610 und vieler anderen Prüfnormen** genutzt.

Die Besonderheit dieser Geräte ist das **geringe Transportvolumen**. Durch einen Klappmechanismus lassen sich alle Geräte **platzsparend** zusammenlegen und **passen damit durch jede DIN-Schachtöffnung ab DN 625**.

Darüber hinaus ist jedes KOMUPP mit einer **Eigenüberwachung** auf Anfrage lieferbar. Diese Serie nennt sich KOMUPP DUO und besteht aus zwei zusätzlichen Hohlkammerprofilen. Damit werden zusätzliche Referenzräume geschaffen mit denen die Kontrolle der Dichtigkeit des Prüfgeräts (Rohrumläufigkeit) möglich ist. Dadurch können **100% zuverlässige Prüfergebnisse** gewährleistet werden.

Außerdem haben diese Geräte weitere Vorteile, wie:

- geeignet für **jeden Rohrwerkstoff**
- geeignet für **jede Prüfungsart**
- **100% Dichtigkeit durch ein geschlossenes Gummiprofil**, das einteilige Profil deckt dabei die gesamte Oberfläche des Prüfgeräts ab und dichtet somit zuverlässig das komplette Gerät
- **Leichte und schnelle Gerätemontage** im Rohr
- besseres Handling und Transportkosteneinsparung durch **minimiertes Gewicht**
- **Überfahrbarkeit von Muffenversätzen**

Unsere Geräte sind in der Lage einen gewissen Muffenversatz und Fertigungstoleranzen auszugleichen. Möglich macht dies der Hub der Hohlkammerprofile. Bitte beachten Sie, dass dieser Hub begrenzt und abhängig vom Gerät ist. So können die Geräte der Baureihe KOMUP UNO/DUO, ausgegangen von der minimalen Fertigungsgröße, Umfangsparallel einen Hub von 35mm ausführen.

Lieferumfang

- Werkseitige Ausstattung mit Schnell-Kupplungen Typ 26 zur Befüllung der Hohlkammerprofile
- Zweifach oder vierfach Hohlkammerprofil
- montierbares vierrädriges Fahrwerk, stufenlos einstellbar

Varianten

Art. Nr.	Produkt
09310133	KOMUP, 1-teilig, DN 600
09310043	KOMUP, 1-teilig, DN 700
09310044	KOMUP, 1-teilig, DN 800
09310045	KOMUP, 1-teilig, DN 900
09310046	KOMUP, 1-teilig, DN 1000
09310047	KOMUP, 1-teilig, DN 1100
09310048	KOMUP, 2-teilig, DN 1200
09310049	KOMUP, 2-teilig, DN 1300
09310050	KOMUP, 2-teilig, DN 1400
09310051	KOMUP, 2-teilig, DN 1500
09310052	KOMUP, 2-teilig, DN 1600
09310053	KOMUP, 2-teilig, DN 1700
09310054	KOMUP, 2-teilig, DN 1800
09310055	KOMUP, 2-teilig, DN 1900
09310056	KOMUP, 2-teilig, DN 2000
09310057	KOMUP, 2-teilig, DN 2100
09310058	KOMUP, 2-teilig, DN 2200
09310059	KOMUP, 2-teilig, DN 2300
09310060	KOMUP, 2-teilig, DN 2400
09310061	KOMUP, 2-teilig, DN 2500
09310062	KOMUP, 2-teilig, DN 2600

Ersatzteile

Ersatz-Doppel-Hohlkammerprofil für KOMUP

serienmäßig mit einvulkanisierten Ventilen

Art. Nr.	Produkt
09310001	Ersatz-Hohlkammerprofil für KOMUP, DN 600
09310003	Ersatz-Hohlkammerprofil für KOMUP, DN 700
09310005	Ersatz-Hohlkammerprofil für KOMUP, DN 800
09310007	Ersatz-Hohlkammerprofil für KOMUP, DN 900
09310009	Ersatz-Hohlkammerprofil für KOMUP, DN 1000
09310011	Ersatz-Hohlkammerprofil für KOMUP, DN 1100
09310013	Ersatz-Hohlkammerprofil für KOMUP, DN 1200
09310015	Ersatz-Hohlkammerprofil für KOMUP, DN 1300
09310017	Ersatz-Hohlkammerprofil für KOMUP, DN 1400
09310019	Ersatz-Hohlkammerprofil für KOMUP, DN 1500
09310021	Ersatz-Hohlkammerprofil für KOMUP, DN 1600
09310023	Ersatz-Hohlkammerprofil für KOMUP, DN 1700
09310025	Ersatz-Hohlkammerprofil für KOMUP, DN 1800
09310027	Ersatz-Hohlkammerprofil für KOMUP, DN 1900
09310029	Ersatz-Hohlkammerprofil für KOMUP, DN 2000
09310031	Ersatz-Hohlkammerprofil für KOMUP, DN 2100
09310033	Ersatz-Hohlkammerprofil für KOMUP, DN 2200
09310035	Ersatz-Hohlkammerprofil für KOMUP, DN 2300
09310037	Ersatz-Hohlkammerprofil für KOMUP, DN 2400
09310039	Ersatz-Hohlkammerprofil für KOMUP, DN 2500
09310041	Ersatz-Hohlkammerprofil für KOMUP, DN 2600

Muffenprüfgerät Powerline

Das pneumatische Muffenprüfgerät der Serie Powerline wird zur Dichtheitsprüfung von Rohrverbindungen mit Rohr-Innendurchmessern von **DN 600 bis DN 3400** mit Wasser genutzt. Mit diesen besonders stabilen Geräten können Prüfungen mit einem Druck von **bis zu 15 bar** durchgeführt werden.

Das Gerät besteht aus einer **besonders stabilen Stahl-Schweißkonstruktion** mit zwei Hohlkammerprofilen und einer breiten Prüfkammer. Für einen erleichterten Transport und Montage vor Ort können alle Geräte mehrteilig ausgeführt werden.

Standardmäßig sind die Geräte in Kreisform erhältlich, aber die **Sonderanfertigung von anderen Profilen** (wie z.B. Drachen- oder Kastenprofilen) ist natürlich auf Anfrage machbar. Gerne beraten wir Sie bei Ihrem Projekt und stehen Ihnen mit unserer Erfahrung und unseren Produkten zur Seite.

Unsere Geräte sind in der Lage einen gewissen Muffenversatz und Fertigungstoleranzen auszugleichen. Möglich macht dies der Hub der Hohlkammerprofile. Bitte beachten Sie, dass dieser Hub begrenzt und abhängig vom Gerät ist. So können die Geräte der Baureihe MPG Powerline, ausgegangen von der minimalen Fertigungsgröße, Umfangsparallel einen Hub von 10 mm ausführen.

Lieferumfang

- Ein Muffenprüfgerät mit zwei Hohlkammerprofilen
- Werksseitig ausgerüstet mit einer GEKA-Klauen-Kupplung zur Befüllung des Prüfraums
- Schnellkupplung Typ 26 zur Befüllung der Hohlkammerprofile
- Ein montierbares vierrädriges Fahrwerk, stufenlos einstellbar

Zusätzlich erhältlich sind verschiedenste Adapter, Verbindungsschläuche, Pumpen und Manometer.

Mithilfe unseres reichhaltigen Zubehörangebots können Sie dieses Gerät erweitern und auf Ihre Wünsche anpassen. Gerne beraten wir Sie dabei und helfen Ihnen die bestmögliche Lösung für Sie zusammenzustellen.

MPG Powerline - 1-teilig

Art. Nr.	Produkt
09350001	MPG Powerline, pneumatisch, 1-teilig, DN 700
09350002	MPG Powerline, pneumatisch, 1-teilig, DN 800
09350003	MPG Powerline, pneumatisch, 1-teilig, DN 900
09350004	MPG Powerline, pneumatisch, 1-teilig, DN 1000
09350005	MPG Powerline, pneumatisch, 1-teilig, DN 1100
09350006	MPG Powerline, pneumatisch, 1-teilig, DN 1200
09350007	MPG Powerline, pneumatisch, 1-teilig, DN 1300
09350008	MPG Powerline, pneumatisch, 1-teilig, DN 1400
09350009	MPG Powerline, pneumatisch, 1-teilig, DN 1500
09350010	MPG Powerline, pneumatisch, 1-teilig, DN 1600
09350011	MPG Powerline, pneumatisch, 1-teilig, DN 1700
09350012	MPG Powerline, pneumatisch, 1-teilig, DN 1800
09350013	MPG Powerline, pneumatisch, 1-teilig, DN 1900
09350014	MPG Powerline, pneumatisch, 1-teilig, DN 2000
09350015	MPG Powerline, pneumatisch, 1-teilig, DN 2100
09350016	MPG Powerline, pneumatisch, 1-teilig, DN 2200

Aufpreisliste Muffenprüfgertät mehrteilig

Art. Nr.	Produkt
09300584	Aufpreis für Umbau auf 3 teilig in Verbindung mit Art. 930 und 935 einteilig
09300585	Aufpreis für jede weitere Teilung in Verbindung mit Art. 09300584

MUPP UNO/DUO - Muffenprüfgerät mit integrierter Plexiglas-Prüfkammer

Die pneumatischen Muffenprüfgeräte der Serie MUPP werden zur Dichtheitsprüfung von Rohrverbindungen von **DN 200 bis DN 600 mit Luft (optional mit Wasser) gemäß der EN1610** genutzt. Alle MUPP UNO/DUO Prüfgeräte sind mit einer **Fahrwagenaufhängung** ausgestattet, um sie in nicht begehbare Abwasserleitungen und -kanäle einzubringen.

Standardmäßig ist die **durchsichtige Prüfkammer**, welche mit einer Kamera ausgestattet werden kann. Dadurch werden eine **genaue Positionierung und die Dokumentation** der Prüfstellen ermöglicht.

Darüber hinaus ist jedes MUPP mit einer **Eigenüberwachung** lieferbar. Diese Serie nennt sich MUPP DUO und besteht aus zwei zusätzlichen Hohlkammerprofilen. Damit werden zusätzliche Referenzräume geschaffen, mit denen die Kontrolle der Dichtigkeit des Prüfgeräts (Rohrumläufigkeit) möglich ist. Dadurch können **100% zuverlässige Prüfergebnisse** gewährleistet werden.

Unsere Geräte sind in der Lage einen gewissen Muffenversatz und Fertigungstoleranzen auszugleichen. Möglich macht dies der Hub der Hohlkammerprofile. Bitte beachten Sie, dass dieser Hub begrenzt und abhängig vom Gerät ist. So können die Geräte der Baureihe MUPP UNO und DUO, ausgegangen von der minimalen Fertigungsgröße, Umfangsparallel einen Hub von 35mm ausführen.

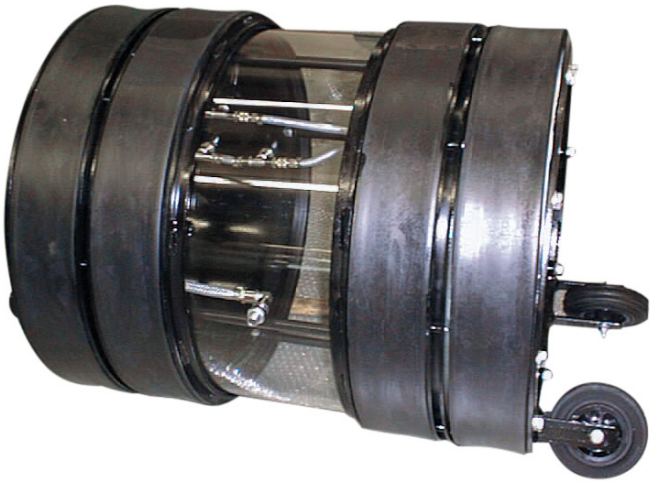

Erstes selbstprüfendes Muffenprüfgerät

Lieferumfang

- Werkseitige Ausstattung mit Schnell-Kupplungen Typ 26
- Zwei oder vier Hohlkammerprofile
- Integriertes zweirädriges Fahrwerk
- Fahrwagenaufhängung
- Ein Kamerahalter

Zusätzlich erhältlich sind verschiedenste Adapter, Verbindungsschläuche, Pumpen und Manometer. Mithilfe unseres reichhaltigen Zubehörangebots können Sie dieses Gerät erweitern und auf Ihre Wünsche anpassen. Gerne beraten wir Sie dabei und helfen Ihnen die bestmögliche Lösung für Sie zusammenzustellen.

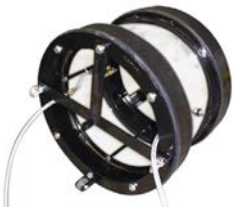

MUPP UNO DN 200 - DN 600

Art. Nr.	Produkt
09300095	MUPP UNO, pneumatisch, 1-teilig, DN 200
09300096	MUPP UNO, pneumatisch, 1-teilig, DN 250
09300097	MUPP UNO, pneumatisch, 1-teilig, DN 300
09300098	MUPP UNO, pneumatisch, 1-teilig, DN 350
09300099	MUPP UNO, pneumatisch, 1-teilig, DN 400
09300100	MUPP UNO, pneumatisch, 1-teilig, DN 450
09300101	MUPP UNO, pneumatisch, 1-teilig, DN 500
09300102	MUPP UNO, pneumatisch, 1-teilig, DN 550
09300103	MUPP UNO, pneumatisch, 1-teilig, DN 600

MUPP DUO

Art. Nr.	Produkt
09300104	MUPP DUO, pneumatisch, 1-teilig, DN 200
09300105	MUPP DUO, pneumatisch, 1-teilig, DN 250
09300106	MUPP DUO, pneumatisch, 1-teilig, DN 300
09300107	MUPP DUO, pneumatisch, 1-teilig, DN 350
09300108	MUPP DUO, pneumatisch, 1-teilig, DN 400
09300109	MUPP DUO, pneumatisch, 1-teilig, DN 450
09300110	MUPP DUO, pneumatisch, 1-teilig, DN 500
09300111	MUPP DUO, pneumatisch, 1-teilig, DN 550
09300112	MUPP DUO, pneumatisch, 1-teilig, DN 600

Ersatzteile

Hohlkammerprofil für MUPP UNO

serienmäßig mit einvulkanisiertem Autoventil

Art. Nr.	Produkt
09300113	SMP MUPP UNO, aus EPDM, DN 200
09300114	SMP MUPP UNO, aus EPDM, DN 250
09300115	SMP MUPP UNO, aus EPDM, DN 300
09300116	SMP MUPP UNO, aus EPDM, DN 350
09300117	SMP MUPP UNO, aus EPDM, DN 400
09300120	SMP MUPP UNO, aus EPDM, DN 450
09300118	SMP MUPP UNO, aus EPDM, DN 500
09300121	SMP MUPP UNO, aus EPDM, DN 550
09300119	SMP MUPP UNO, aus EPDM, DN 600

Hohlkammerprofil für MUPP DUO

serienmäßig mit einvulkanisiertem Autoventil

Art. Nr.	Produkt
09300122	SMP MUPP DUO, aus EPDM, DN 200
09300123	SMP MUPP DUO, aus EPDM, DN 250
09300124	SMP MUPP DUO, aus EPDM, DN 300
09300125	SMP MUPP DUO, aus EPDM, DN 350
09300126	SMP MUPP DUO, aus EPDM, DN 400
09300127	SMP MUPP DUO, aus EPDM, DN 450
09300128	SMP MUPP DUO, aus EPDM, DN 500
09300130	SMP MUPP DUO, aus EPDM, DN 550
09300129	SMP MUPP DUO, aus EPDM, DN 600

Plexiglasrohr MUPP

gebohrt mit U-Dichtung

Art. Nr.	Produkt
09300368	Plexiglasrohr, DN 200, Ø 150 x Ø 140 x 180 mm, gebohrt mit U-Dichtung
09300226	Plexiglasrohr, DN 250, Ø 185 x Ø 175 x 180 mm, gebohrt mit U-Dichtung
09300370	Plexiglasrohr, DN 300/350, Ø 200 x Ø 190 x 200 mm, gebohrt mit U-Dichtung
09300371	Plexiglasrohr, DN 400/450 Ø 300 x Ø 290 x 200 mm, gebohrt mit U-Dichtung
09300222	Plexiglasrohr, DN 500/550, Ø 400 x Ø 390 x 200 mm, gebohrt mit U-Dichtung
09300209	Plexiglasrohr, DN 600, Ø500 x Ø 490 x 200 mm, gebohrt mit U-Dichtung

Mehrbereichs-Muffenprüfgerät mit integrierter Plexiglas-Prüfkammer

Ein Gerät für mehrere Bereiche

Die pneumatischen Muffenprüfgeräte der Serie MB werden zur Dichtheitsprüfung von Rohrverbindungen von **DN 100 bis DN 800 mit Luft oder optional mit Wasser gemäß der EN1610 und vieler anderen Prüfnormen** genutzt. Die verwendeten Hohlkammerprofile können dabei mit einem Druck von **bis zu 2,5 bar** beaufschlagt werden. Alle MB-Prüfgeräte sind mit einer **Roboteraufhängung** ausgestattet, um sie in diese nicht begehbaren Abwasserleitungen und -kanäle einzubringen.

Die Besonderheit des Geräts ist mehrere Nenndurchmesser mit einem Gerät abzudecken. Die Mehrbeichs-Muffenprüfgeräte verfügen über Hohlkammerprofile, welche einen großen Hub ausführen können. So ist es möglich Durchmesserbereiche von bis zu 200 mm (abhängig von Ausgangsdurchmesser) mit einem Gerät abzudecken.

Standardmäßiges Ausstattungsmerkmal ist die **durchsichtige Prüfkammer**, welche mit einer Kamera ausgestattet werden kann. Dadurch werden eine **genaue Positionierung und die Dokumentation** der Prüfstellen ermöglicht.

Lieferumfang

- Zwei oder vier Hohlkammerprofile
- Integriertes zweirädriges Fahrwerk
- Roboteraufhängung
- Ein Kamerahalter

Varianten

Art. Nr.	Produkt
09340005	MB-Muffenprüfgerät, DN 100 - 160
09340001	MB-Muffenprüfgerät, DN 150 - 200
09340002	MB-Muffenprüfgerät, DN 160 - 230
09340003	MB-Muffenprüfgerät, DN 250 - 300
09340004	MB-Muffenprüfgerät, DN 300 - 400
09340008	MB-Muffenprüfgerät, DN 400 - 500
09340006	MB-Muffenprüfgerät, DN 500 - 600
09340007	MB-Muffenprüfgerät, DN 600 - 800

Ersatzteile

Plexiglas

gebohrt mit U-Dichtung

Art. Nr.	Produkt
09340134	Plexiglasrohr MB MPG, DN 145 - 230
09340098	Plexiglasrohr MB MPG, DN 160 - 230 / DN 200 - 250
09340160	Plexiglasrohr MB MPG, DN 250 - 300
90000001	Plexiglasrohr MB MPG, DN 300 - 400
09340070	Plexiglasrohr MB MPG, DN 400- 500
09340168	Plexiglasrohr MB MPG, DN 500 - 600
09340082	Plexiglasrohr MB MPG, DN 600 - 800

Ersatzgummi

Art. Nr.	Produkt
09340185	Ersatzgummi für Mehrdimensionales Muffenprüfgerät, DN 200 - 250
09340018	Ersatzgummi für Mehrdimensionales Muffenprüfgerät, DN 300 - 400
09340181	Ersatzgummi für Mehrdimensionales Muffenprüfgerät, DN 400 - 500
09340119	Ersatzgummi für Mehrdimensionales Muffenprüfgerät, DN 500 - 600
09340121	Ersatzgummi für Mehrdimensionales Muffenprüfgerät, DN 600 - 1000
09340120	Ersatzgummi für Mehrdimensionales Muffenprüfgerät, DN 600 - 800

Muffenprüfgeräte Sonderanfertigungen

Wir fertigen Ihr Muffprüfgerät individuell nach Ihrem freigegebenen Bauplan, z.B. Kreis-, Ei-, Drachen-, Kastenprofile, mit oder ohne Trockenwetterrinne.

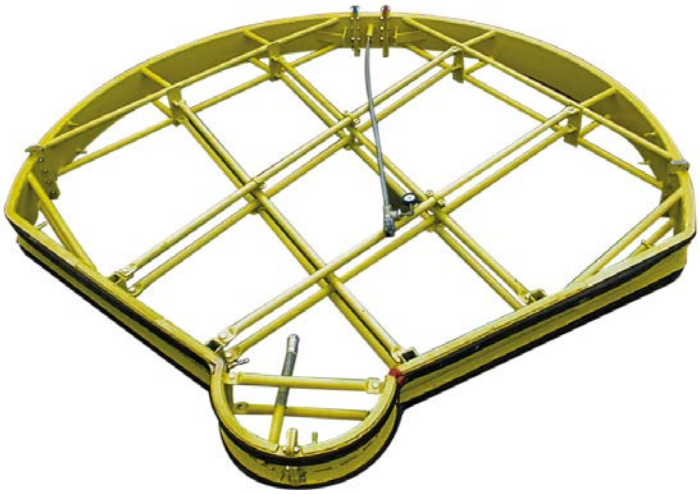

Schacht-Prüfgerät

Diese Absperrscheibe wurde speziell modifiziert für das Prüfen von Schächten mit dem Nennmaß DN 625. Die Abdichtung erfolgt durch Beaufschlagung des Hohlkammerprofils mit Luft (**bis zu 6bar**), welches einfach oder doppelt geordert werden kann.

Für die vertikale Positionierung gibt es eine zentrale Aufhängung, welche über eine Trapezspindel **stufenlos und genau** eingestellt werden kann.

Varianten

Art. Nr.	Produkt
09360002	Schacht-Prüfgerät pneumatisch, mit 1 Hohlkammerprofilen, DN 625
09360001	Schacht-Prüfgerät pneumatisch, mit 2 Hohlkammerprofilen, DN 625

Lieferumfang

- Absperrscheibe
- Trapezspindel mit Flügelgriff und Traverse
- C-Storz-Kupplung zum Befüllen
- GEKA-Wasser-Klauen-Kupplung zum Prüfen

Außerdem werden alle Geräte auf Ihre Anwendung angepasst und aus dem umfangreichen Zubehörangebot exakt auf Ihre Wünsche zugeschnitten. Gerne Beraten wir Sie bei der Auswahl und helfen Ihnen Ihre Aufgabe bestmöglich zu lösen.

Hausanschluss (HA)-Prüftechnik

Dichtheitsprüfkoffer für Hausanschluss-Leitungssysteme

Mit unserem Dichtheitsprüfkoffer für Hausanschluss-Leitungssysteme erhalten Sie alles Nötige um **Dichtheitsprüfungen nach DIN 4033, EN 1610, weitere Prüfnormen** oder eine Lecksuche durchzuführen. Dieses System ist für verschiedene Rohrdurchmesserbereiche konzipiert und ist in drei Größen erhältlich welche **DN 90 bis DN 300** abdecken.

Durch die Variabilität der **Mehrbereichsprüfblasen** sparen Sie viel Platz und können ein ganzes Prüfsystem **bequem und kompakt in einem Koffer** verstauen bzw. transportieren.

Die Schubblase ist **sehr robust** und dadurch **besonders langlebig**. Außerdem wird diese mit einer Sicherheits-Schnellverschluss-Kupplung ausgerüstet, um ein **schnelles Wechseln** zu ermöglichen und einen sicheren Halt am Schubschlauch zu garantieren bzw. unbeabsichtigtes lösen beim Schieben zu verhindern. Der Schubschlauch besteht aus einem stabilen PA-Rohr und ist außerdem mit einer innenliegenden Stahlspirale versehen, welche das Knicken des Schubschlauchs verhindert.

Lieferumfang

- 10 m Schubschlauch
- Füll- und Sicherheitsarmatur für Prüfblase
- Füll- und Sicherheitsarmatur für Sperrblase
- Füllarmatur für Prüfraum
- Zweikolben Fußluftpumpe
- Sperrblase
- Prüfblase mit allen Anschlüssen
- Schwimmer
- Adapter für Fußluftpumpe
- Tragekoffer

Varianten

Art. Nr.	Produkt
09920002	Dichtheitsprüfkoffer für Hausanschlussleitungssysteme, komplett, DN 90 - 150
09920027	Dichtheitsprüfkoffer für Hausanschlussleitungssysteme, komplett, DN 150 - 200
09920028	Dichtheitsprüfkoffer für Hausanschlussleitungssysteme, komplett, DN 200 - 300

Zubehör

Prüfschlauch PA mit Schnellkupplung

Art. Nr.	Produkt
09920109	2,50 m Prüfschlauch PA mit Sicherheitskupplung Typ 21
09920065	5,00 m Prüfschlauch PA mit Sicherheitskupplung Typ 21
09920006	10,00 m Prüfschlauch PA mit Sicherheitskupplung Typ 21
09920105	15,00 m Prüfschlauch PA mit Sicherheitskupplung Typ 21
09920066	20,00 m Prüfschlauch PA mit Sicherheitskupplung Typ 21
09920067	30,00 m Prüfschlauch PA mit Sicherheitskupplung Typ 21

Ersatzteile

Prüfblase mit allen Anschlüssen

Art. Nr.	Produkt
09920003	Prüfblase mit allen Anschlüssen, DN 90 - 150
09920015	Prüfblase mit allen Anschlüssen, DN 150 - 200
09920016	Prüfblase mit allen Anschlüssen, DN 200 - 300

Schubblase mit Sicherheitskupplung Typ 21

Art. Nr.	Produkt
09920005	Schubblase mit Sicherheitskupplung Typ 21, DN 90 - 160
09920013	Schubblase mit Sicherheitskupplung Typ 21, DN 150 - 200
09920014	Schubblase mit Sicherheitskupplung Typ 21, DN 200 - 300

Kleinteile

Art. Nr.	Produkt
09920048	Buchse
09920011	Druckmutter
09920012	Verschlussmutter zu Stopfbuchse zu Hausanschlussprüf- und Ortungsgerät
09920053	O-Ring, DVGW ø 13 x 3 mm
09920019	MS-Ring für Stopfbuchse
09920069	Prüfkopf 1 bar zur Wasserprüfung
09920007	Füll- und Sicherheitsarmatur für HA-Schubblase, DN 90 - 150
09920008	Füll- und Sicherheitsarmatur für HA-Prüfblase, DN 90 - 150

MDA Doppel-Blasenprüfsystem für Revisions- und Rohrreinigungsöffnungen

Das MDA Doppelblasen-Prüfsystem ermöglicht die Dichtigkeitsprüfung von Hausanschlüssen in den Größen **DN 50 bis DN 300**.

Besonderer Vorteil dieses Systems ist die Einsetzbarkeit an schwer zugänglichen Stellen, wie z.B Revisions- und Rohrreinigungsöffnungen. Im Gegensatz zu allen anderen Systemen, die an dieser Aufgabe scheitern, zeichnet sich das MDA-Doppelblasen-Prüfsystem hier durch **hohe Flexibilität** sowie **einfache und problemlose Setzbarkeit** aus.

Weitere Merkmale dieses Systems sind:

- Die **Prüfung mit Luft**
- **variable Anpassung** an den Hausanschluss, durch **unkomplizierte Steckverbindungen** an den Absperrblasen

Varianten

Art. Nr.	Produkt
09920029	HA-MDA-Doppelblasenprüfsystem, DN 50 - 80
09920030	HA-MDA-Doppelblasenprüfsystem, DN 80 - 130
09920031	HA-MDA-Doppelblasenprüfsystem, DN 100 - 160
09920032	HA-MDA-Doppelblasenprüfsystem, DN 150 - 210
09920033	HA-MDA-Doppelblasenprüfsystem, DN 200 - 315

Lieferumfang

- MDA Prüfblase mit allen Anschlüssen, 1,5m Befüllschlauch und Zugöse
- 15 m Schubschlauch in folgenden Längen, mit Sicherheitskupplung und Stecker Typ 26:
- Füllarmatur für Prüf- und Sperrblase sowie Prüfraum
- MDA Sperrblase mit Sicherheitskupplung Typ 26

Ersatzteile

MDA Kanalabsperrblase

mit Sicherheitskupplung Typ 26

Art. Nr.	Produkt
09920038	MDA Kanalabsperrblase, DN 50 - 80 mm
09920039	MDA Kanalabsperrblase, DN 80 - 130 mm
09920040	MDA Kanalabsperrblase, DN 100 - 160 mm
09920041	MDA Kanalabsperrblase, DN 150 - 210 mm
09920068	MDA Kanalabsperrblase, DN 200 - 315

PA-Rohre mit Stahlspirale

mit Sicherheitskupplung Typ 26

Art. Nr.	Produkt
09920034	5,00 m Schubschlauch ø16 mm mit Sicherheitskupplung
09920035	2,00 m Schubschlauch ø16 mm mit Sicherheitskupplung
09920036	1,00 m Schubschlauch ø16 mm mit Sicherheitskupplung
09920037	0,50 m Schubschlauch ø16 mm mit Sicherheitskupplung

MDA 1 bar - Muffenprüf-/Doppel-Setzblase mit Prüfraum

Art. Nr.	Produkt
01100058	MDA-Doppel-/Muffenprüfblase, DN 50 - 80
01100059	MDA-Doppel-/Muffenprüfblase, DN 80 - 130
01100060	MDA-Doppel-/Muffenprüfblase, DN 100 - 160
01100061	MDA-Doppel-/Muffenprüfblase, DN 150 - 210
01100062	MDA-Doppel-/Muffenprüfblase, DN 200 - 315
01100182	Aufpreis, Verlängerung Schlauch je weiteren Meter

Alu-Tragekoffer mit Schaumstoff

made of aluminium padded with foam inside

Art. Nr.	Produkt
09920001	Alu-Tragekoffer, DN 90 - 150
02810211	Alu-Tragekoffer, DN 150 - 200 und DN 200 - 300

Kanalblasen

Die Fertigung und der Vertrieb von Absperr-, Durchgangs-, Prüf- und Bypassblasen zählt zu den Kernkompetenzen der Firma Städtler+Beck. Im Standardprogramm führen wir die Produktpalette unseres Partners, die Firma Sava aus Slowenien.

Ergänzt wird unser Produktportfolio von unserer eigenen Produktlinie, in die all unsere langjährigen Fertigungserfahrungen einfließen. Sonderanfertigungen und kundenspezifische Neuentwicklungen bleiben so die Basis unserer erfolgreichen Firmenphilosophie.

Alle Produkte entsprechen höchsten Qualitäts- und Sicherheitsstandards. Dazu zählen die Verarbeitung einer hochwertigen Natur- und synthetischen Gummimischung, die Verstärkung der Blasen mit einem Rayon Kevlargewebe, sowie die Verwendung korrosionsbeständiger Zubehörteile wie Füllkupplungen und Halteösen.

MDA 1 bar - Absperrblasen von DN 80 bis DN 300

Gegenüber herkömmlichen Prüf- und Absperrblasen bieten die neuen MDA-Setzblasen wesentliche Vorteile in der Anwendung:

- **Hervorragende Abdichtung** durch eine neuartige Spezialgummimischung
- Absolut **fester Sitz** der Blasen im mit Druck beaufschlagten Zustand
- **Extreme Widerstandsfähigkeit**
- Höchste Flexibilität und Bogengängigkeit durch konische (Rugby) Form
- Ausführung für Fernwärme-/ Chemieleitungen auf Anfrage

Eine lange Testreihe mit verschiedenen Stadtwerken und Anwendern unterstreicht die hohe Zuverlässigkeit der neuen MDA-Blasengeneration.

MDA 1 bar - Absperrblase

mit Schnellverschlusskupplung Typ 26

Art. Nr.	Produkt
01100147	MDA 1 bar, Absperrblase, DN 50 - 80
01100153	MDA 1 bar, Absperrblase, DN 80 - 130
01100148	MDA 1 bar, Absperrblase, DN 100 - 160
01100051	MDA 1 bar, Absperrblase, DN 150 - 210
01100164	MDA 1 bar, Absperrblase, DN 200 - 315

MDA 1 bar - Schub-Absperrblase

mit Kugelhahn, Manometer und 1,5 m Schubschlauch

Art. Nr.	Produkt
01100266	Schub-Absperrblase, Kugelhahn, Manometer, 3/4 - 1 1/4"
01100267	Schub-Absperrblase, Kugelhahn, Manometer, 1 1/2 - 2 1/2"
01100063	MDA 1 bar, Schub-Absperrblase, Kugelhahn, Manometer, DN 50 - 80 mm
01100064	MDA 1 bar, Schub-Absperrblase, Kugelhahn, Manometer, DN 80 - 130 mm
01100065	MDA 1 bar, Schub-Absperrblase, Kugelhahn, Manometer, DN 100 - 160 mm
01100066	MDA 1 bar, Schub-Absperrblase, Kugelhahn, Manometer, DN 150 - 210 mm
01100067	MDA 1 bar, Schub-Absperrblase, Kugelhahn, Manometer, DN 200 - 315 mm
01100068	MDA 1 bar, Schub-Absperrblase, Kugelhahn, Manometer, DN 315 - 500 mm

MDA 1 bar - Prüf-Absperrblase

mit Schnellverschlusskupplung Typ 26

Art. Nr.	Produkt
01100053	MDA 1 bar, Prüfblase, mit Durchgang, DN 50 - 80
01100054	MDA 1 bar, Prüfblase, mit Durchgang, DN 80 - 130
01100055	MDA 1 bar, Prüfblase, mit Durchgang, DN 100 - 160
01100056	MDA 1 bar, Prüfblase, mit Durchgang, DN 150 - 210
01100057	MDA 1 bar, Prüfblase, mit Durchgang, DN 200 - 315

MDA 1 bar - Schub-Prüfblase

mit Kugelhahn, Manometer, 1,5 m Schubschlauch und Schnellverschlusskupplung Typ 26

Art. Nr.	Produkt
01100069	MDA 1 bar, Schub-Prüfblase, Kugelhahn, Manometer, DN 50 - 80 mm
01100070	MDA 1 bar, Schub-Prüfblase, Kugelhahn, Manometer, DN 80 - 130 mm
01100071	MDA 1 bar, Schub-Prüfblase, Kugelhahn, Manometer, DN 100 - 160 mm
01100072	MDA 1 bar, Schub-Prüfblase, Kugelhahn, Manometer, DN 150 - 210 mm
01100073	MDA 1 bar, Schub-Prüfblase, Kugelhahn, Manometer, DN 200 - 315 mm
01100074	MDA 1 bar, Schub-Prüfblase, Kugelhahn, Manometer, DN 315 - 500 mm

Mehrdimensions-Absperrblasen

Kanalblasen dienen zum temporären Abdichten aller runden- und eiförmigen Profile, Rohre und Öffnungen. MD-Absperrblasen werden aus hochwertigem Gummi mit Gewebeeinlage gefertigt und entsprechen höchsten Qualitäts- und Sicherheitsstandards.

Absperrblasen

MD-Absperrblase 2,5 bar - kurze Baureihe

Art. Nr.	Produkt
09620118	MD-Absperrblase, DN 20-33 mm
09620120	MD-Absperrblase, DN 33-40 mm
09620122	MD-Absperrblase, DN 46-52 mm
09620124	MD-Absperrblase, DN 46-77 mm
09620126	MD-Absperrblase, DN 71-77 mm
09620128	MD-Absperrblase, DN 71-102 mm
09620130	MD-Absperrblase, DN 86-102 mm
09620132	MD-Absperrblase, DN 86-153 mm
09620134	MD-Absperrblase, DN 143-153 mm
09620136	MD-Absperrblase, DN 143-204 mm
09620138	MD-Absperrblase, DN 175-204 mm
09620140	MD-Absperrblase, DN 219-254 mm
09620142	MD-Absperrblase, DN 275-305 mm
09630202	Umbausatz von Autoventil auf Typ 26 Kupplung

MD-Absperrblasen bis 2,5 bar

Art. Nr.	Produkt
09620149	MD-Absperrblase, DN 40 - 70
09620151	MD-Absperrblase, DN 70 - 150
09620153	MD-Absperrblase, DN 100 - 200
09620147	MD-Absperrblase, DN 150 - 200
09620155	MD-Absperrblase, DN 150 - 300
09620157	MD-Absperrblase, DN 200 - 400
09620159	MD-Absperrblase, DN 300 - 525
09620161	MD-Absperrblase, DN 350 - 600
09620163	MD-Absperrblase, DN 375 - 750
09620165	MD-Absperrblase, DN 500 - 800
09620167	MD-Absperrblase, DN 500 - 1000
09620169	MD-Absperrblase, DN 600 - 1200
09620171	MD-Absperrblase, DN 750 - 1500
09620173	MD-Absperrblase, DN 800 - 1800

MD-Absperrblase aus Spezialgummi, kurze Bauform

sehr gut öl- und chemikalienbeständig

Art. Nr.	Produkt
09620001	MD-Absperrblase, 2,5 bar, ölbeständig, DN 20-33 mm
09620003	MD-Absperrblase, 2,5 bar, ölbeständig, DN 33-40 mm
09620061	MD-Absperrblase, 2,5 bar, ölbeständig, DN 40-70 mm
09620005	MD-Absperrblase, 2,5 bar, ölbeständig, DN 46-52 mm
09620087	MD-Absperrblase, 2,5 bar, ölbeständig, DN 46-77 mm
09620007	MD-Absperrblase, 2,5 bar, ölbeständig, DN 71 - 77 mm
09620089	MD-Absperrblase, 2,5 bar, ölbeständig, DN 71-102 mm
09620063	MD-Absperrblase, 2,5 bar, ölbeständig, DN 70-150 mm
09620009	MD-Absperrblase, 2,5 bar, ölbeständig, DN 86-102 mm
09620011	MD-Absperrblase, 2,5 bar, ölbeständig, DN 86-153 mm
09620013	MD-Absperrblase, 2,5 bar, ölbeständig, DN 143-153 mm
09620015	MD-Absperrblase, 2,5 bar, ölbeständig, DN 143-204 mm
09620307	MD-Absperrblase, 2,5 bar, ölbeständig, DN 175-204 mm
09620017	MD-Absperrblase, 2,5 bar, ölbeständig, DN 219-254 mm
09620019	MD-Absperrblase, 2,5 bar, ölbeständig, DN 275-305 mm
09630202	Umbausatz von Autoventil auf Typ 26 Kupplung

MD-Absperrblase aus Spezialgummi

sehr gut öl- und chemikalienbeständig

Art. Nr.	Produkt
09620051	MD-Absperrblase, 2,5 bar, ölbeständig, DN 100 - 200
09620053	MD-Absperrblase, 2,5 bar, ölbeständig, DN 150 - 300
09620055	MD-Absperrblase, 2,5 bar, ölbeständig, DN 200 - 400
09620065	MD -Absperrblase, 2,5 bar, ölbeständig, DN 300 - 525
09620057	MD-Absperrblase, 2,5 bar, ölbeständig, DN 350 - 600
09620067	MD-Absperrblase, 2,5 bar, ölbeständig, DN 375 - 750
09620069	MD-Absperrblase, 2,5 bar, ölbeständig, DN 500 - 800
09620081	MD-Absperrblase, 2,5 bar, ölbeständig, DN 500 - 1000
09620083	MD-Absperrblase, 2,5 bar, ölbeständig, DN 600 - 1200

MD-Absperrblase bis 1,5 bar, Eiprofil

Art. Nr.	Produkt
09630021	MD-Absperrblase, Eiprofil, DN 200/300 zu DN 250/375
09630023	MD-Absperrblase, Eiprofil, DN 300/400 zu DN 350/525
09630025	MD-Absperrblase, Eiprofil (Kissenform), DN 400/600 zu DN 500/750
09630027	MD -Absperrblase, Eiprofil (Kissenform), DN 700/1050 zu DN 800/1200
09630029	MD-Absperrblase, Eiprofil (Kissenform), DN 900/1350 zu DN 1000/1500
09630043	MD-Absperrblase mit Durchgang, Eiprofil, DN 1200/1800 - 1400/2100

MD-Hochdruckabsperrblase 6 bar

Art. Nr.	Produkt
09620071	MD-Hochdruckabsperrblase, 6,0 bar, DN 100 - 150
09620073	MD-Hochdruckabsperrblase, 6,0 bar, DN 150 - 200
09620075	MD-Hochdruckabsperrblase, 6,0 bar, DN 200 - 300
09620077	MD -, 6,0 bar, DN 350 - 500
09620079	MD-Hochdruckabsperrblase, 6,0 bar, DN 500 - 600

MD-Hochdruckabsperrblase 12 bar

Art. Nr.	Produkt
09620097	MD-Hochdruckabsperrblase, 12,0 bar, DN 100 - 125
09620099	MD-Hochdruckabsperrblase, 12,0 bar, DN 150
09620101	MD-Hochdruckabsperrblase, 12,0 bar, DN 200 - 250
09620103	MD-Hochdruckabsperrblase, 12,0 bar, DN 300 - 350
09620105	MD-Hochdruckabsperrblase, 12,0 bar, DN 400
09620107	MD-Hochdruckabsperrblase, 12,0 bar, DN 500

MD-Absperrblase bis 2,5 bar, mit beiderseitiger Zugöse

Art. Nr.	Produkt
09620021	MD-Absperrblase, DN 100 - 200
09620023	MD-Absperrblase, DN 150 - 300
09620025	MD-Absperrblase, DN 200 - 400
09620027	MD-Absperrblase, DN 300 - 525
09620029	MD-Absperrblase, DN 350 - 600
09620031	MD-Absperrblase, DN 375 - 750
09620033	MD-Absperrblase, DN 500 - 800
09620035	MD-Absperrblase, DN 500 - 1000
09620047	MD-Absperrblase, DN 600 - 1200
09620049	MD-Absperrblase, DN 750 - 1500

MD-Absperrblasen - Kissenform

Art. Nr.	Produkt
09620037	MD-Absperrblase, 1,0 bar, Großprofil / Eiprofil, DN 600 - 1000
09620039	MD-Absperrblase, 1,0 bar, Großprofil / Eiprofil, DN 800 - 1200
09620041	MD-Absperrblase, 1,0 bar, Großprofil / Eiprofil, DN 1200 - 1600
09620043	MD-Absperrblase, 1,0 bar, Großprofil / Eiprofil, DN 1600 - 2000
09620045	MD-Absperrblase, 1,0 bar, Großprofil / Eiprofil, DN 1900 - 2200
09620059	MD-Absperrblase, 1,0 bar, Großprofil / Eiprofil, DN 2400 - 2500

Jumbo Absperrblase

Art. Nr.	Produkt
09670030	Jumbo Absperrblase, DN 400 - DN 1000
09670031	Jumbo Absperrblase, DN 600 - DN 1500
09670032	Jumbo Absperrblase, DN 700 - DN 2000
09670033	Jumbo Absperrblase, DN 900 - DN 2400

MD-Durchgangs- und Bypassblasen

MD-Durchgangs-/Prüf- oder Bypassblase bis 2,5 bar - kurze Baureihe

Art. Nr.	Produkt
09630121	MD-Absperrblase, mit Durchgang 1/8", Länge 110 mm, DN 46 - 52 mm
09630123	MD-Absperrblase, mit Durchgang ½", Länge 115 mm, DN 71 - 77 mm
09630125	MD-Absperrblase, mit Durchgang ½", Länge 130 mm, DN 71 - 102 mm
09630127	MD-Absperrblase, mit Durchgang ½"; Länge 175 mm, DN 86 - 102 mm
09630129	MD-Absperrblase, mit Durchgang ½", Länge 195 mm, DN 86 - 153 mm
09630131	MD-Absperrblase, mit Durchgang 1", Länge 220 mm, DN 143 - 153 mm
09630133	MD-Absperrblase, mit Durchgang 1", Länge 250 mm, DN 143 - 204 mm
09630193	MD-Absperrblase, mit Durchgang 2", Länge 285 mm, DN 175 - 204
09630194	MD-Absperrblase, mit Durchgang 2", Länge 345 mm
09630135	MD-Absperrblase, mit Durchgang 2", Länge 395 mm, DN 275 - 305 mm
09630202	Umbausatz von Autoventil auf Typ 26 Kupplung
09630236	Anschluss zu Bypass bei Kurzblase, für Blasen von Ø 46 - 52 mm, 1/8"
09630237	Anschluss zu Bypass bei Kurzblase, für Blasen von Ø 71 - 153 mm, 1/2"
09630238	Anschluss zu Bypass bei Kurzblase, für Blasen von Ø 143 - 204 mm, 1"
09630239	Anschluss zu Bypass bei Kurzblase, für Blasen von Ø 175 - 305 mm, 2"

MD-Durchgangs-/Prüf- oder Bypassblase 1,0 - 2,5 bar

Art. Nr.	Produkt
09630137	MD-Absperrblase, mit Durchgang 1/2", DN 70 - 150
09630229	MD-Absperrblase, mit Durchgang 1", DN 150 - 200
09630139	MD-Absperrblase, mit Durchgang 1", DN 100 - 200
09630141	MD-Absperrblase, mit Durchgang 1", DN 150 - 300
09630143	MD-Absperrblase, mit Durchgang 2", DN 200 - 400
09630145	MD-Absperrblase, mit Durchgang 2", DN 300 - 525
09630147	MD-Absperrblase, mit Durchgang 2", DN 350 - 600
09630149	MD-Absperrblase, mit Durchgang 2", DN 375 - 750
09630151	MD-Absperrblase, mit Durchgang 2", DN 500 - 800
09630153	MD-Absperrblase, mit Durchgang 2", DN 500 - 1000
09630155	MD-Absperrblase, mit Durchgang 4", DN 600 - 1200
09630157	MD-Absperrblase, mit Durchgang 4", DN 750 - 1500
09630159	MD-Absperrblase, mit Durchgang 4", DN 800 - 1800

MD-Absperrblasen mit Durchgang bis 2,5 bar

mit größerem Durchgang

Art. Nr.	Produkt
09630088	MD-Absperrblase mit 2" Durchgang, DN 100 - 150
09630090	MD-Absperrblase mit 3" Durchgang inkl. Alu-Flansch 2", DN 150 - 250
09630019	MD-Absperrblase mit 2" Durchgang inkl. Alu-Flansch 2", DN 150 - 300
09630092	MD-Absperrblase mit 4" Durchgang inkl. Alu-Flansch 2", DN 200 - 300
09630106	MD-Absperrblase mit 4" Durchgang inkl. Alu-Flansch 2", DN 200 - 400
09630082	MD-Absperrblase mit 4" Durchgang inkl. Alu-Flansch 4", DN 200 - 400
09630094	MD-Absperrblase mit 6" Durchgang inkl. Alu-Flansch 4", DN 300 - 525
09630107	MD-Absperrblase mit 6" Durchgang inkl. Alu-Flansch 6", DN 300 - 525
09630108	MD-Absperrblase mit 6" Durchgang inkl. Alu-Flansch 4", DN 350 - 600
09630084	MD-Absperrblase mit 6" Durchgang inkl. Alu-Flansch 6", DN 350 - 600
09630109	MD-Absperrblase mit 8" Durchgang inkl. Alu-Flansch 4", DN 500 - 1000
09630110	MD-Absperrblase mit 8" Durchgang inkl. Alu-Flansch 6", DN 500 - 1000
09630086	MD-Absperrblase mit 8" Durchgang inkl. Alu-Flansch 8", DN 500 - 1000
09630096	MD-Absperrblase mit 6" Durchgang, DN 600 - 1200
09630098	MD-Absperrblase mit 8" Durchgang, DN 600 - 1200
09630100	MD-Absperrblase mit 6" Durchgang, DN 750 - 1500
09630102	MD-Absperrblase mit 8" Durchgang, DN 750 - 1500
09630111	MD-Absperrblase mit 6" Durchgang inkl. Alu-Flansch 6", DN 800 - 1800
09630104	MD-Absperrblase mit 8" Durchgang, DN 800 - 1800

MD-Durchgangsblase bis 2,5 bar, aus Spezialgummi, kurze Bauform

sehr gut öl- und chemikalienbeständig

Art. Nr.	Produkt
09630223	MD-Absperrblase mit Durchgang, ölbeständig, DN 46 - 52
09630001	MD-Absperrblase mit Durchgang, ölbeständig, DN 71 - 77
09630003	MD-Absperrblase mit Durchgang, ölbeständig, DN 71 - 102
09630005	MD-Absperrblase mit Durchgang, ölbeständig, DN 86 - 102
09630007	MD-Absperrblase mit Durchgang, ölbeständig, DN 86 - 153
09630009	MD-Absperrblase mit Durchgang, ölbeständig, DN 143 - 153
09630011	MD-Absperrblase mit Durchgang, ölbeständig, DN 143 - 204
09630013	MD-Absperrblase mit Durchgang, ölbeständig, DN 175 - 204
09630015	MD-Absperrblase mit Durchgang, ölbeständig, DN 219 - 254
09630017	MD-Absperrblase mit Durchgang, ölbeständig, DN 275 - 305
09630202	Umbausatz von Autoventil auf Typ 26 Kupplung
09630236	Anschluss zu Bypass bei Kurzblase, für Blasen von Ø 46 - 52 mm, 1/8"
09630237	Anschluss zu Bypass bei Kurzblase, für Blasen von Ø 71 - 153 mm, 1/2"
09630238	Anschluss zu Bypass bei Kurzblase, für Blasen von Ø 143 - 204 mm, 1"
09630239	Anschluss zu Bypass bei Kurzblase, für Blasen von Ø 175 - 305 mm, 2"

MD-Durchgangsblase bis 2,5 bar – aus Spezialgummi

sehr gut öl- und chemikalienbeständig

Art. Nr.	Produkt
09630052	MD-Absperrblase mit Durchgang, ölbeständig, DN 100 - 200
09630054	MD-Absperrblase mit Durchgang, ölbeständig, DN 150 - 300
09630056	MD-Absperrblase mit Durchgang, ölbeständig, DN 200 - 400
09630058	MD-Absperrblase mit Durchgang, ölbeständig, DN 300 - 525
09630062	MD-Absperrblase mit Durchgang, ölbeständig, DN 350 - 600
09630064	MD-Absperrblase mit Durchgang, ölbeständig, DN 375 - 750
09630060	MD-Absperrblase mit Durchgang, ölbeständig, DN 500 - 800
09630076	MD-Absperrblase mit Durchgang, ölbeständig, DN 500 - 1000
09630078	MD-Absperrblase mit Durchgang, ölbeständig, DN 600 - 1200

MD-Durchgangs- oder Bypassblase 0,8 - 1,5 bar, Eiprofil

Art. Nr.	Produkt
09630031	MD-Absperrblase mit Durchgang, Eiprofil, DN 200/300 - 250/375
09630033	MD-Absperrblase mit Durchgang, Eiprofil, DN 300/450 - 350/525
09630035	MD-Absperrblase mit Durchgang, Eiprofil, DN 400/600 - 500/750
09630037	MD-Absperrblase mit Durchgang, Eiprofil, DN 700/1050 - 800/1200
09630039	MD-Absperrblase mit Durchgang, Eiprofil, DN 900/1350 - 1000/1500
09630041	MD-Absperrblase mit Durchgang, Eiprofil, DN 1200/1800 zu DN 1400/2100

Großprofil/Eiprofil-Prüfblasen (Kissenform) bis 1,0 bar

Durchgang 2", schachtgängig

Art. Nr.	Produkt
09630066	Großprofil-Absperrblase mit Durchgang 2", DN 600 - 1000
09630068	Großprofil-Absperrblase mit Durchgang 2", DN 800 - 1200
09630070	Großprofil-Absperrblase mit Durchgang 2", DN 1200 - 1600
09630072	Großprofil-Absperrblase mit Durchgang 2", DN 1600 - 2000
09630074	Großprofil-Absperrblase mit Durchgang 2", DN 1900 - 2200
09630219	Großprofil-Absperrblase mit Durchgang 2", DN 2400 - 2500

Zubehör zu allen Absperr- und Durchgangsblasen

Kupplungen, Schläuche und Absperrarmaturen

Art. Nr.	Produkt
09640008	1" Bypass-Schlauch, beidseitig D- Storz-Anschlüsse, 10,00 m
09640013	2" Bypass-Schlauch, beidseitig C-Storz-Kupplung, 10,00 m
09630045	D-Storz-Blindkupplung
09630046	C-Storz-Blindkupplung
09630232	1" Absperrarmatur, mit Kugelhahn, D-Storz-Kupplung
09630233	2" Absperrarmatur, mit Kugelhahn, C-Storz-Kupplung
00800191	10 m Luftfüllschlauch mit Stecker Typ 26 und Kupplung Typ 26

Adapter

Art. Nr.	Produkt
09630207	Adapter C-Storz-Kupplung auf GEKA-Wasser-Klauen-Kupplung
09300195	Adapter Geka-Kupplung auf Schnellverschlusskupplung Typ 26
01000006	Adapter C-Storz-Kupplung auf B-Storz-Kupplung

Pumpe

Art. Nr.	Produkt
01000005	Doppelkolben-Fußluftpumpe mit Manometer

Füll- und Sicherheitsarmaturen, Befestigungsleine

Art. Nr.	Produkt
09620179	Füll- und Sicherheitsarmatur, 10m Schlauch, 1,0 bar
09620175	Füll- und Sicherheitsarmatur, 10m Schlauch, 1,5 bar
09620176	Füll- und Sicherheitsarmatur, 10m Schlauch, 2,5 bar
09620177	Füll- und Sicherheitsarmatur, 10m Schlauch, 6,0 bar
09620178	Füll- und Sicherheitsarmatur, 10m Schlauch, 12,0 bar
09620180	8,00 m Sicherheits- / Befestigungsleine für MD - Mehrdimensionsblasen

Erweiterung als Blasen-Prüfsatz

Art. Nr.	Produkt
09640001	Erweiterungs-Set zur Ausrüstung als Blasen-Prüfsatz für Dichtheitsprüfung mit Wasser
09640002	Erweiterungs-Set zur Ausrüstung als Blasen-Prüfsatz für Dichtheitsprüfung mit Luft
09640003	Erweiterungs-Set zur Ausrüstung als Blasen-Prüfsatz für Dichtheitsprüfung mit Wasser und Luft

S+B MD-Mehrdimensions-Blasen

Kanalblasen dienen zum temporären Abdichten aller runden- und eiförmigen Profile, Rohre und Öffnungen. MD-Absperrblasen werden aus hochwertigem Gummi mit Gewebeeinlage gefertigt und entsprechen höchsten Qualitäts- und Sicherheitsstandards.

S+B MD-Absperrblasen

S+B MD-Absperrblase 1,5 bar

Art. Nr.	Produkt
00000060	S+B RV, DN 80 - 200
00000063	S+B RV, DN 160 - 400
00000066	S+B RV, DN 20 - 35
00000068	S+B RV, DN 30 - 75
00000070	S+B RV, DN 350 - 600
00000073	S+B RV, DN 500 - 1000

S+B Kanalabsperrblase 1,5 bar aus Chloroprene

sehr gut öl- und chemikalienbeständig

Art. Nr.	Produkt
00000001	S+B RV, CR (Chloroprene), DN 80 - 200
00000003	S+B RV, CR (Chloroprene), DN 160 - 400
00000005	S+B RV, CR (Chloroprene), DN 350 - 600
00000007	S+B RV, CR (Chloroprene), DN 500 - 1000

S+B Kanalabsperrblase 1,5 bar - kurze Baulänge

Art. Nr.	Produkt
00000076	S+B RV, DN 80 - 150
00000078	S+B RV, DN 160 - 250
00000009	S+B RV, DN 400 - 500

S+B MD-Prüf- und Bypassblasen

S+B - MD-Prüf-/Bypassblase 2,5 bar, kurze Bauform

Art. Nr.	Produkt
00000080	S+B RAG, DN 100 - 200
00000081	S+B RAG, DN 200 - 400
00000082	S+B RAG, DN 350 - 500
00000083	S+B RAG, DN 500 - 750
00000087	S+B RAG, DN 600 - 1200
00000084	S+B RAG, DN 750 - 1000
00000085	S+B RAG, DN 1100 - 1300
00000086	S+B RAG, DN 1300 - 1500

S+B - MD-Prüfblase bis 4,0 bar

Art. Nr.	Produkt
00000053	S+B RAGH, DN 100 - 200, 4,0 bar
00000054	S+B RAGH, DN 200 - 400, 4,0 bar
00000055	S+B RAGH, DN 350 - 500, 4,0 bar
00000056	S+B RAGH, DN 500 - 750, 4,0 bar
00000057	S+B RAGH, DN 750 - 1000, 4,0 bar
00000058	S+B RAGH, DN 1100 - 1300, 4,0 bar
00000059	S+B RAGH, DN 1300 - 1500, 4,0 bar

S+B - MD-Prüfblase 1,5 bar bis 2,5 bar

Art. Nr.	Produkt
00000088	S+B RPG, DN 100 - 200
00000089	S+B RPG, DN 170 - 500
00000090	S+B RPG, DN 500 - 1000

Zubehör

Ersatzgummi zu S+B RAG

Art. Nr.	Produkt
00000015	Ersatzgummi zu S+B RAG, DN 100 - 200
00000017	Ersatzgummi zu S+B RAG, DN 200 - 400
00000019	Ersatzgummi zu S+B RAG, DN 350 - 500
00000021	Ersatzgummi zu S+B RAG, DN 500 - 750
00000029	Ersatzgummi zu S+B RAG, DN 600 - 1000
00000023	Ersatzgummi zu S+B RAG, DN 750 - 1000
00000025	Ersatzgummi zu S+B RAG, DN 1100 - 1300
00000027	Ersatzgummi zu S+B RAG, DN 1300 - 1500

Ersatzgummi zu S+B RAGH

Art. Nr.	Produkt
00000037	Ersatzgummi zu S+B RAGH, DN 100 - 200
00000039	Ersatzgummi zu S+B RAGH, DN 200 - 400
00000041	Ersatzgummi zu S+B RAGH, DN 350 - 500
00000043	Ersatzgummi zu S+B RAGH, DN 500 - 750
00000045	Ersatzgummi zu S+B RAGH, DN 750 - 1000
00000047	Ersatzgummi zu S+B RAGH, DN 1100 - 1300
00000049	Ersatzgummi zu S+B RAGH, DN 1300 - 1500
00000051	Ersatzgummi zu S+B RAGH, DN 600 - 1000

Ersatzgummi zu S+B RPG

Art. Nr.	Produkt
00000031	Ersatzgummi zu S+B RPG, DN 100 - 200
00000033	Ersatzgummi zu S+B RPG, DN 170 - 500
00000035	Ersatzgummi zu S+B RPG, DN 500 - 1000

Zubehör

Rohr-Reinigungstechnik

Rohr-Reinigungskugeln

Unsere Rohr-Reinigungskugeln (geschliffene Schwammgummikugeln Typ HM, mittelporig) sind verschleißfest und funktionssicher beim Befüllen, Entleeren, Trennen und Trocknen von Rohrsträngen jeder Art. Sie sind einsetzbar zum Reinigen und Entfernen von Fremdkörpern, zum Aufsaugen und Trockenwischen von Wasserrückständen und zum Trennen verschiedener Medien beim Pipelinebetrieb.

Der Durchmesser der Kugel sollte 10-20% größer gewählt werden als der Innendurchmesser des Rohres (bei Härte mittelfest).

Unsere Rohr-Reinigungskugeln sind aufgrund ihrer Materialbeschaffenheit nur wasserbeständig.

Die Rohrreinigungskugeln sind in zwei Härtegraden bestellbar, RG200 mittelfest und RG300 hart.

Sonderausführungen sind auf Wunsch lieferbar.

RG200 mittelfest

Art. Nr.	Produkt
09850001	Rohr-Reinigungs-Kugel, Schwammgummi, wasserbeständig, ø 10
09850002	Rohr-Reinigungs-Kugel, Schwammgummi, wasserbeständig, ø 15
09850003	Rohr-Reinigungs-Kugel, Schwammgummi, wasserbeständig, ø 20
09850004	Rohr-Reinigungs-Kugel, Schwammgummi, wasserbeständig, ø 25
09850005	Rohr-Reinigungs-Kugel, Schwammgummi, wasserbeständig, ø 30
09850006	Rohr-Reinigungs-Kugel, Schwammgummi, wasserbeständig, ø 35
09850007	Rohr-Reinigungs-Kugel, Schwammgummi, wasserbeständig, ø 40
09850008	Rohr-Reinigungs-Kugel, Schwammgummi, wasserbeständig, ø 45
09850009	Rohr-Reinigungs-Kugel, Schwammgummi, wasserbeständig, ø 50
09850010	Rohr-Reinigungs-Kugel, Schwammgummi, wasserbeständig, ø 55
09850011	Rohr-Reinigungs-Kugel, Schwammgummi, wasserbeständig, ø 60
09850012	Rohr-Reinigungs-Kugel, Schwammgummi, wasserbeständig, ø 65
09850013	Rohr-Reinigungs-Kugel, Schwammgummi, wasserbeständig, ø 70
09850014	Rohr-Reinigungs-Kugel, Schwammgummi, wasserbeständig, ø 75
09850015	Rohr-Reinigungs-Kugel, Schwammgummi, wasserbeständig, ø 80
09850016	Rohr-Reinigungs-Kugel, Schwammgummi, wasserbeständig, ø 90
09850017	Rohr-Reinigungs-Kugel, Schwammgummi, wasserbeständig, ø 100
09850018	Rohr-Reinigungs-Kugel, Schwammgummi, wasserbeständig, ø 110
09850019	Rohr-Reinigungs-Kugel, Schwammgummi, wasserbeständig, ø 120
09850020	Rohr-Reinigungs-Kugel, Schwammgummi, wasserbeständig, ø 135
09850045	Rohr-Reinigungs-Kugel, Schwammgummi, wasserbeständig, ø 140
09850021	Rohr-Reinigungs-Kugel, Schwammgummi, wasserbeständig, ø 150
09850022	Rohr-Reinigungs-Kugel, Schwammgummi, wasserbeständig, ø 160
09850023	Rohr-Reinigungs-Kugel, Schwammgummi, wasserbeständig, ø 170
09850046	Rohr-Reinigungs-Kugel, Schwammgummi, wasserbeständig, ø 180
09850037	Rohr-Reinigungs-Kugel, Schwammgummi, wasserbeständig, ø 185
09850035	Rohr-Reinigungs-Kugel, Schwammgummi, wasserbeständig, ø 190
09850025	Rohr-Reinigungs-Kugel, Schwammgummi, wasserbeständig, ø 200
09850026	Rohr-Reinigungs-Kugel, Schwammgummi, wasserbeständig, ø 210
09850027	Rohr-Reinigungs-Kugel, Schwammgummi, wasserbeständig, ø 220

09850028	Rohr-Reinigungs-Kugel, Schwammgummi, wasserbeständig, ø 235
09850029	Rohr-Reinigungs-Kugel, Schwammgummi, wasserbeständig, ø 270
09850030	Rohr-Reinigungs-Kugel, Schwammgummi, wasserbeständig, ø 325
09850031	Rohr-Reinigungs-Kugel, Schwammgummi, wasserbeständig, ø 370
09850032	Rohr-Reinigungs-Kugel, Schwammgummi, wasserbeständig, ø 420
09850036	Rohr-Reinigungs-Kugel, Schwammgummi, wasserbeständig, ø 470
09850033	Rohr-Reinigungs-Kugel, Schwammgummi, wasserbeständig, ø 520

RG300 hart

Art. Nr.	Produkt
09860002	Rohr-Reinigungs-Kugel, Schwammgummi RG 300, wasserbeständig, ø 25
09860003	Rohr-Reinigungs-Kugel, Schwammgummi RG 300, wasserbeständig, ø 30
09860004	Rohr-Reinigungs-Kugel, Schwammgummi RG 300, wasserbeständig, ø 35
09860005	Rohr-Reinigungs-Kugel, Schwammgummi RG 300, wasserbeständig, ø 40
09860006	Rohr-Reinigungs-Kugel, Schwammgummi RG 300, wasserbeständig, ø 45
09860007	Rohr-Reinigungs-Kugel, Schwammgummi RG 300, wasserbeständig, ø 50
09860008	Rohr-Reinigungs-Kugel, Schwammgummi RG 300, wasserbeständig, ø 55
09860009	Rohr-Reinigungs-Kugel, Schwammgummi RG 300, wasserbeständig, ø 60
09860010	Rohr-Reinigungs-Kugel, Schwammgummi RG 300, wasserbeständig, ø 65
09860011	Rohr-Reinigungs-Kugel, Schwammgummi RG 300, wasserbeständig, ø 70
09860012	Rohr-Reinigungs-Kugel, Schwammgummi RG 300, wasserbeständig, ø 75
09860013	Rohr-Reinigungs-Kugel, Schwammgummi RG 300, wasserbeständig, ø 80
09860014	Rohr-Reinigungs-Kugel, Schwammgummi RG 300, wasserbeständig, ø 90
09860015	Rohr-Reinigungs-Kugel, Schwammgummi RG 300, wasserbeständig, ø 95
09860016	Rohr-Reinigungs-Kugel, Schwammgummi RG 300, wasserbeständig, ø 100
09860017	Rohr-Reinigungs-Kugel, Schwammgummi RG 300, wasserbeständig, ø 110
09860018	Rohr-Reinigungs-Kugel, Schwammgummi RG 300, wasserbeständig, ø 120
09860019	Rohr-Reinigungs-Kugel, Schwammgummi RG 300, wasserbeständig, ø 125
09860020	Rohr-Reinigungs-Kugel, Schwammgummi RG 300, wasserbeständig, ø 130
09860021	Rohr-Reinigungs-Kugel, Schwammgummi RG 300, wasserbeständig, ø 140
09860022	Rohr-Reinigungs-Kugel, Schwammgummi RG 300, wasserbeständig, ø 150
09860023	Rohr-Reinigungs-Kugel, Schwammgummi RG 300, wasserbeständig, ø 160
09860024	Rohr-Reinigungs-Kugel, Schwammgummi RG 300, wasserbeständig, ø 170
09860025	Rohr-Reinigungs-Kugel, Schwammgummi RG 300, wasserbeständig, ø 190
09860026	Rohr-Reinigungs-Kugel, Schwammgummi RG 300, wasserbeständig, ø 200
09860027	Rohr-Reinigungs-Kugel, Schwammgummi RG 300, wasserbeständig, ø 250
09860028	Rohr-Reinigungs-Kugel, Schwammgummi RG 300, wasserbeständig, ø 290

www.**subgas.de**

www.subgas.de

GAS

+ Anbohr- und Blasensetzgeräte
+ Gasabsperrblasen
+ Hausanschluss-Schleusensysteme
+ Stoppletechnik – 8 bar

+ Projektberatung
+ Produktschulung und Seminare

KANAL

+ Muffenprüfgeräte
+ Kanal-Prüf- und Absperrblasen
+ Hausanschluss-Prüfsysteme
+ Messtechnik für Dichtheitsprüfungen

Städtler + Beck
Anbohr- und Absperrtechnik
Gas | Kanal

Städtler + Beck GmbH

Alter Postweg 1
D-67346 Speyer

Tel.: +49 (0) 6232. 3189-0
Fax: +49 (0) 6232. 3189-20

E-Mail: vertrieb@subgas.de
technik@subgas.de
Internet: www.subgas.de